CARACTÉRISTIQUES TECHNIQUES

Généralités

Fixation	par bride ou par pincement du moyeu selon la norme EN 225
Raccordements Aspiration et retour	cylindriques selon ISO 228/1 G 1/4 (avec étanchéité directe sur cône, sans raccord, pour le modèle révision 6)
Sortie ligne gicleur	G 1/8
Prises de pression	G 1/8
Prise vacuomètre	G 1/8
Fonction du régulateur	régulation de la pression et coupure
Filtre	surface ouverte : 6 cm² (AN 47/47K, 57/57K, 67/67K) 20 cm² (AN 77/77K, 97/97K) ouverture de la maille : 150 µm
Arbre	Ø 8 mm selon la norme EN 225
Bouchon de dérivation	monté dans l'orifice de retour pour raccordement bitube; à démonter avec une clé Allen de 4 mm pour raccordement monotube
Poids	1 - 1,3 kg (selon le modèle)

Caractéristiques Hydrauliques

Taille engrenage	Gamme de pression*	Pression de livraison
47/57	7 - 14 bars	9 bars
67/77/97	10 - 20 bars	14 bars
47K/57K/67K/77K/97K	7 - 15 bars	9 bars

** autres gammes sur demande, se référer à la plage de pression du modèle concerné*

Gamme de viscosité	2 - 75 mm²/s (cSt) for AN 47/57/67/77/97 1,25 - 75 mm²/s (cSt) for AN 47K/57K/67K/77K/97K
Température du fioul	0 - 60°C dans la pompe
Pression d'arrivée	2 bars max.
Pression de retour	2 bars max.
Hauteur d'aspiration	0,45 bars max. de vide pour éviter le dégazage du fioul
Vitesse de rotation	3600 t/min max.
Couple (à 45 t/min)	0,10 N.m (AN 47/47K, AN 57/57K) 0,12 N.m (AN 67/67K) 0,14 N.m (AN 77/77K) 0,20 N.m (AN 97/97K)

Débit de la pompe

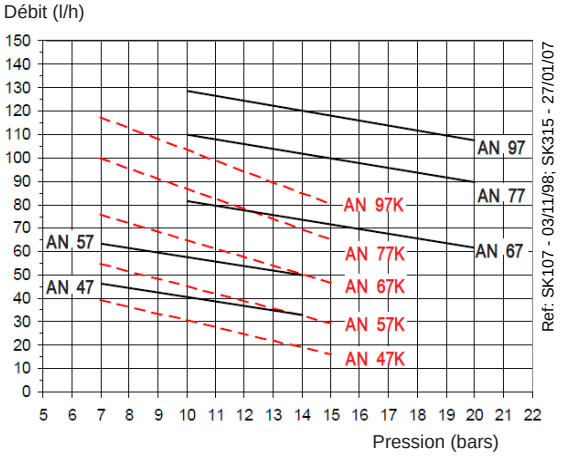

Viscosité = 5 cSt - Vitesse de rotation = 2850 t/mn
1,8 cSt

Les caractéristiques indiquées tiennent compte d'une marge d'usure. Ne pas sur-dimensionner les pompes lors du choix de la capacité d'engrenage.

Puissance absorbée

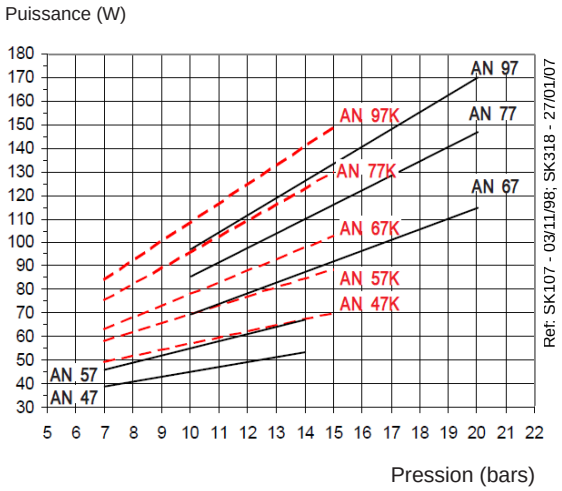

Viscosité = 5 cSt - Vitesse de rotation = 2850 t/mn
1,8 cSt

DIMENSIONS DES POMPES *(en mm)*

Dessins correspondant à rotation et sortie gicleur "C"

Pompes révision 6

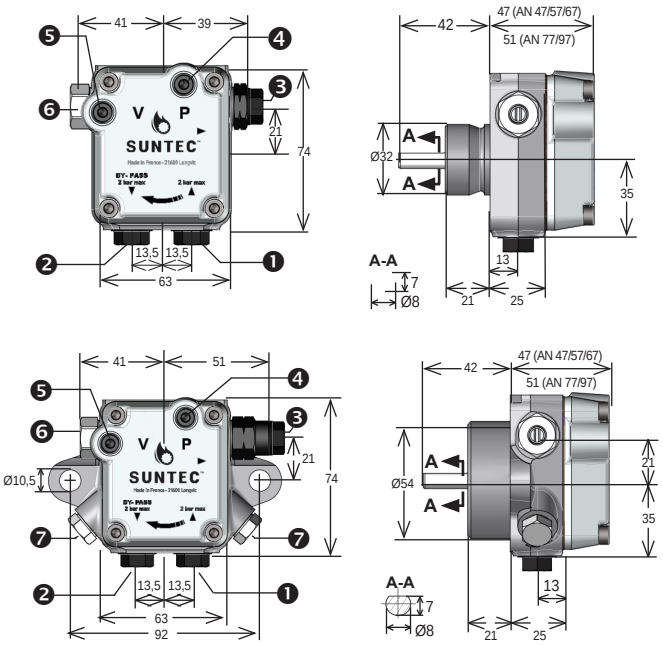

Pompes révision 2

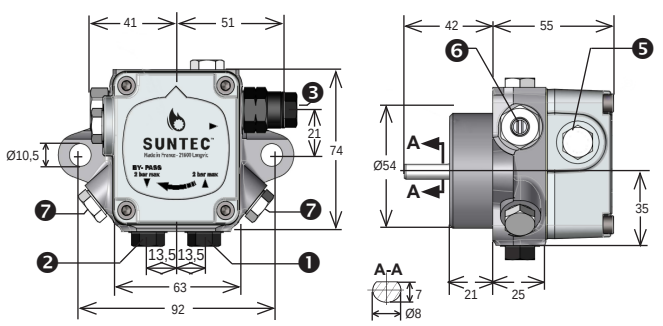

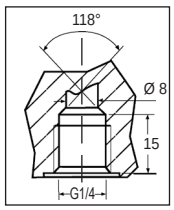

Arrivée ❶ et retour ❷ avec étanchéité directe pour la révision 6 (l'étanchéité avec rondelle sur lamage reste possible)

❶ Aspiration

❷ Retour et bouchon de dérivation interne

❸ Sortie gicleur

❹ Prise de pression

❺ Prise vacuomètre

❻ Réglage de la pression

❼ Prise de pression (seulement pour série "7000")