TR PYC

Energy for People

İKI KADEMELI GAZ YAĞI BRÜLÖRLERI

ГАЗОВЫЕ ДИЗЕЛЬНЫЕ ГОРЕЛКИ

TBL 18P	**35570010**
TBL 26P	**35590010**
TBL 35P	**35690010**
TBL 35P DACA	**35690110**

0006160437_202402

ORIJINAL TALIMATLAR (IT)
ОРИГИНАЛЬНЫЕ ИНСТРУКЦИИ (ПЕРЕВОД С ИТАЛЬЯНСКОГО ЯЗЫКА)

Kullanım kılavuzu
Руководство по эксплуатации

ОГЛАВЛЕНИЕ

Меры предосторожности, обеспечивающие безопасность эксплуатации ... 3
Цель настоящего руководства ... 3
Условия среды эксплуатации, хранения и перевозки ... 3
ОБЩИЕ МЕРЫ ПРЕДОСТОРОЖНОСТИ ... 3
ОСТАТОЧНЫЕ РИСКИ ... 4

Техническое описание горелки ... 6
Назначение горелок ... 6

Технические характеристики ... 7
Комплект поставки ... 8
Идентификационная табличка горелки ... 8
Технические и функциональные характеристики ... 9
Конструктивные характеристики ... 9
Рабочий диапазон ... 9
Описание компонентов ... 11
Электрический щит ... 11
Описание компонентов ... 12
Электрический щит ... 12
Описание компонентов ... 13
Электрический щит ... 13
Габаритные размеры ... 14

Подключение горелки к линии подачи жидкого топлива ... 16
Линия подачи топлива ... 16
Первое заполнение гидравлического контура ... 19
Блок управления ... 22
Состояние работы и разблокирование блока управления ... 24

Установка ... 26
Меры предосторожности при установке ... 26
Сверление пластины генератора ... 26
Крепление горелки к котлу ... 27
Форсунки ... 29
Устройство регулировки воздуха на головке горения ... 32
Схема регулировки расстояния диска электродов ... 33
Электрические соединения ... 34
Версия с гидравлическим приводом ... 36
Версия с автоматическим замыкающим устройством при останове (DACA) ... 37

Описание функционирования ... 38

Розжиг и регулировка ... 39
Предупреждения при запуске ... 39
Проверки ... 41

Гидропривод качающегося типа ... 42

Техническое обслуживание ... 43
Предупреждения по техническому обслуживанию ... 43
Программа техобслуживания ... 43
Интервалы техобслуживания ... 45
Жизненный цикл ... 46

Сбои в работе - причины -устранение 47
Сбои в работе блока управления 49

МЕРЫ ПРЕДОСТОРОЖНОСТИ, ОБЕСПЕЧИВАЮЩИЕ БЕЗОПАСНОСТЬ ЭКСПЛУАТАЦИИ

ЦЕЛЬ НАСТОЯЩЕГО РУКОВОДСТВА

- Руководство имеет своей задачей способствовать безопасной эксплуатации изделия путем изложения правил выполнения тех или иных операций во избежание создания опасных ситуаций, которые могут быть вызваны неверным монтажом и/или ошибочными, ненадлежащими или неразумными действиями.
- С изготовителя снимается всякая договорная и внедоговорная ответственность за ущерб, нанесенный оборудованию вследствие ошибок, допущенных при монтаже и эксплуатации, и, в любом случае, несоблюдения указаний, данных самим изготовителем.
- Срок службы изготовленных агрегатов составляет 10 лет при условии соблюдения нормальных условий работы и проведения планового техобслуживания, периодичность которого указывается производителем.
- Инструкция по эксплуатации является неотъемлемой частью изделия и должна всегда передаваться в руки пользователя.
- Пользователь обязан бережно хранить настоящее руководство для дальнейших консультаций.
- **Перед началом эксплуатации прибора для минимизации рисков и предотвращения несчастных случаев внимательно ознакомьтесь с "Указаниями по эксплуатации", приведенными в руководстве и указанными непосредственно на изделии.**
- Будьте внимательны к ПРЕДУПРЕЖДЕНИЯМ В ОТНОШЕНИИ ТЕХНИКИ БЕЗОПАСНОСТИ, избегайте НЕОСМОТРИТЕЛЬНЫХ ДЕЙСТВИЙ.
- Установщик должен оценить имеющиеся ОСТАТОЧНЫЕ РИСКИ.
- Чтобы выделить части текста или обратить внимание на какие-либо требования, имеющие важное значение, используются символы, значение которых объясняется ниже.

ОПАСНОСТЬ / ВНИМАНИЕ
Этот символ указывает на серьезную опасность, пренебрежение которой может создать серьезную угрозу здоровью и безопасности людей.

ОСТОРОЖНО / МЕРЫ ПРЕДОСТОРОЖНОСТИ
Этот символ указывает на необходимость придерживаться соответствующего поведения во избежание риска для здоровья и безопасности людей и материального ущерба.

ВНИМАНИЕ
Этот символ указывает на информацию эксплуатационного и технического характера, имеющую особое значение и которой не следует пренебрегать.

РИСК ВЗРЫВА

РИСК ВОЗГОРАНИЯ

УСЛОВИЯ СРЕДЫ ЭКСПЛУАТАЦИИ, ХРАНЕНИЯ И ПЕРЕВОЗКИ

Оборудование поставляется в упаковке изготовителя и транспортируются на резиновых опорах морским путем или по железной дороге в соответствии с правилами перевозки товара, действующими в отношении выбранного транспортировочного средства.
Неиспользуемое оборудование необходимо хранить в закрытых и должным образом проветриваемых помещениях при нормальной температуре окружающей среды. -25° C до + 55° C.
Срок хранения составляет 3 года.

ИНСТРУКЦИИ ПО УТИЛИЗАЦИИ УПАКОВКИ

- Сняв упаковку, проверьте целостность содержимого. В случае появления сомнений рекомендуется обратиться к поставщику. Элементы упаковки нельзя оставлять в доступном для детей месте, так как они представляют собой потенциальный источник опасности.
- Большинство компонентов прибора и его упаковки изготовлены из материалов, которые можно использовать повторно. Упаковка прибора и его компонентов не должна утилизироваться вместе с обычными бытовыми отходами, а подлежат утилизации в соответствии с действующими нормами.

ОБЩИЕ МЕРЫ ПРЕДОСТОРОЖНОСТИ

- Если горелку предполагается использовать в составе промышленной установки/процесса, обратитесь в торговый отдел Baltur.
- Дата изготовления агрегата (месяц, год) указываются на паспортной табличке горелки.
- Настоящий прибор должен использоваться строго по предусмотренному назначению. Любой другой вид использования следует считать ненадлежащим и, следовательно, опасным.
- Установка прибора должна выполняться квалифицированными специалистами с соблюдением действующих норм и в соответствии с указаниями изготовителя.
- Под квалифицированными специалистами имеются в виду специалисты, обладающими специальными техническими знаниями в данной отрасли, подтвержденными согласно действующему законодательству.
- Неправильно выполненная установка может нанести ущерб людям, животным или предметам, за что изготовитель ответственности не несет.
- Пред выполнением любой операции по чистке или техобслуживанию необходимо отключить прибор от сети питания при помощи выключателя системы и/или используя специальные отсечные устройства.

- При продаже изделия или его передаче в другие руки, а также в случае, когда вы переезжаете и оставляете изделие, убедитесь в том, что настоящее руководство всегда находится с прибором. Это необходимо для того, чтобы новый хозяин и/или монтажник смогли обратиться к нему в случае потребности.
- Во время работы прибора не касайтесь руками нагревающихся деталей, расположенных обычно вблизи пламени и системы предварительного нагрева топлива, если таковая имеется. Они могут оставаться горячими и после непродолжительной остановки прибора.
- В случае неисправности и/или неисправного функционирования аппарата отключите его. Не пытайтесь ремонтировать его самостоятельно. Обращайтесь за помощью исключительно к квалифицированным специалистам.
- При необходимости ремонта изделия он должен выполняться только в авторизованном сервисном центре компании BALTUR или ее дистрибьютора с использованием исключительно оригинальных запасных частей.
- Производитель и/или ее местный дистрибьютор снимают с себя всякую ответственность за несчастные случаи или материальный ущерб, которые могут быть вызваны внесением несанкционированных изменений в конструкцию изделия или несоблюдением указаний, приведенных в настоящем руководстве.

ОСТАТОЧНЫЕ РИСКИ

- Несмотря на тщательное проектирование изделия с соблюдением применимых норм и разумных правил, даже при корректном использовании могут иметь место остаточные риски. Они отмечены на горелке соответствующими знаками.

ОПАСНОСТЬ
Движущиеся механические узлы

ОПАСНОСТЬ
Материалы при высоких температурах.

РИСК ПОРАЖЕНИЯ ЭЛЕКТРИЧЕСКИМ ТОКОМ

СРЕДСТВА ИНДИВИДУАЛЬНОЙ ЗАЩИТЫ

- Во время работы с горелкой используйте следующие предохранительные устройства.

Носите защитную одежду с электростатическими характеристиками.

Устанавливается компанией, выполняющей монтаж

- Установите подходящий разъединитель для каждой линии питания горелки.
- Отключение должно происходить через устройство, отвечающее следующим требованиям:
  Отсекающий выключатель нагрузки-разъединитель, согласно IEC 60947-3, по крайней мере категории оборудования AC-23 B (нечастые операции с высокоиндуктивными нагрузками или двигателями переменного тока).
  Устройство контрольного переключения и защиты, подходящее для изоляции, согласно IEC 60947-6-2.
  Выключатель, подходящий для изоляции, согласно IEC 60947-2.
- Устройство отключения должно соответствовать всем следующим требованиям:
  Обеспечивать изоляцию электрооборудования от линии питания в стабильном положении ВЫКЛ. обозначенном как "0", и иметь стабильное положение ВКЛ., обозначенное как "1".
  Иметь видимый контактный зазор или индикатор положения, который не может показывать ВЫКЛ. (изолирован) до тех пор, пока не будут по факту разомкнуты все контакты и не будут удовлетворены требования к функции изоляции.
  Иметь легко узнаваемый серый или черный привод.
  Иметь возможность блокировки в положении ВЫКЛ. В случае блокировки удаленное и локальное управление окажется невозможным.
  Отключать все активные проводники своей силовой цепи. В системах питания TN нейтральный провод может отключаться, либо нет, за исключением стран, где отключение нейтрального проводника (если он используется) является обязательным.
- Оба отсекающих привода должны помещаться на высоте 0,6 m ÷ 1, 7 m от рабочей поверхности.
- Отсекающий выключатели, не являясь аварийными устройствами, могут быть оснащены дополнительной крышкой или дверцей, легко открывающейся без ключа или инструмента. Функция устройства должна быть четко обозначена, например, с помощью соответствующих символов.
- Горелка может устанавливаться только в системах TN или TT. Она не должна устанавливаться в изолированных системах типа IT.
- Не уменьшайте сечение жил. Для обеспечения правильного срабатывания защитных устройств требуется максимальный ток короткого замыкания в точке подключения (перед защитными устройствами) в 10 кА.
- Ни в коем случае не подключайте функцию автоматического сброса (путем необратимого удаления соответствующего пластикового язычка) на тепловом устройстве, установленном для защиты двигателя вентилятора.
- При подключении кабелей к клеммам электрооборудования следует предусмотреть запас заземляющего провода по длине, чтобы предотвратить его случайное отключение из-за возможных механических нагрузок.
- Обеспечьте цепь аварийного останова, способную выполнять одновременный останов по категории 0 как на однофазной 230Vac, так и на трехфазной 400Vac линии. Отсечение обеих линий электропитания способно обеспечить переход в безопасное состояние в кратчайшие сроки.
- Аварийный останов должен осуществляться при соблюдении следующих требований:
  Электрическое устройство аварийного останова должно соответствовать «особым требованиям для выключателей прямого действия» (см. EN 60947-5-1: 2016, приложение K).
  Рекомендуется, чтобы устройство аварийного останова было красного цвета на желтом фоне.
  Аварийная функция должна иметь фиксированное действие и требовать восстановления вручную.
  При сбросе аварийного устройства горелка не должна запускаться автономно, а должна требовать дальнейших действий оператора по ее запуску в работу.
  Устройство аварийного останова должно быть хорошо различимым, легко доступным и расположенным в непосредственной близости от горелки. Оно не должно находиться внутри защитных систем или за дверьми, открываемыми с применением ключей или инструментов.
- Чтобы обеспечить легкий доступ оператора к операциям по техническому обслуживанию и регулировке, предоставьте план обслуживания, позволяющий гарантировать, что панель управления будет расположена в пределах 0.4 ÷ 2.0 метров от плана обслуживания.
- При подключении силовых кабелей и кабелей управления к электрическому оборудованию горелки снимите защитные колпачки и установите подходящие кабельные вводы, обеспечивающие степень защиты «IP», равную или выше указанной на паспортной табличке горелки.

ТЕХНИЧЕСКОЕ ОПИСАНИЕ ГОРЕЛКИ

НАЗНАЧЕНИЕ ГОРЕЛОК

Дизельное топливо

BTL... • TBL...	Одноступенчатые дизельные горелки.
BTL...P • TBL... P • TBL...LX	Двухступенчатые дизельные горелки.
BT...DSPG	Двухступенчатые прогрессивные/модуляционные дизельные горелки с механическим кулачком.
TBL... ME	Двухступенчатые прогрессивные/модуляционные дизельные горелки с электронным кулачком.

ПРИМЕЧАНИЕ. Буквы указывают модель; мощность горелки указана в свободных местах.

...P	Двухступенчатые горелки с механическим кулачком.
...ME	Двухступенчатые прогрессивные горелки с электронным кулачком.
...LX	Горелки класса 3 согласно EN267.
...H	Горелка оснащена системой предварительного нагрева.
...V	Горелка оснащена инвертором.
...DACA	Горелка оснащена устройством автоматического перекрывания воздуха.

ТЕХНИЧЕСКИЕ ХАРАКТЕРИСТИКИ

МОДЕЛЬ		TBL 18P	TBL 26P	TBL 35P	TBL 35P DACA
Минимальный расход	кг/ч	7.6	13	14.3	14.3
Максимальный расход	кг/ч	17.7	26.1	31.2	31.2
Минимальная тепловая мощность	кВт	90	155	170	170
Номинальная тепловая мощность	кВт	210	310	370	370
[3]) выбросы	мг/кВтч	Класс 2	Класс 2	Класс 2	Класс 2
Вязкость		1,5° E - 20 °C	1,5° E - 20 °C	1,5° E - 20 °C	1,5° E - 20 °C
Функционирование		Двухступенчатая	Двухступенчатая	Двухступенчатая	Двухступенчатая
трансформатор 50 Гц		26 кВт - 48 мА	26 кВт - 48 мА	26 кВт - 48 мА	26 кВт - 48 мА
Двигатель вентилятора 50 Гц	кВт	0.25	0.37	0.37	0.37
Электрические данные: однофазное напряжение, 50 Гц		1N - 230 В - 1,6 А - 0,250 кВт	1N - 230 В - 2,55 А - 0,370 кВт	1N - 230 В - 2,55 А - 0,370 кВт	1N - 230 В - 3,1 А - 0,712 кВт
Степень защиты		IP40	IP40	IP40	IP40
Блок управления		LMO 24	LMO 24	LMO 44	LMO 44
Датчик пламени		Фотосопротивление	Фотосопротивление	Фотосопротивление	Фотосопротивление
Регулировка расхода воздуха		гидравлического привода	гидравлического привода	гидравлического привода	Серводвигатель
Температура окружающей среды	°C	-15 ÷ +40	-15 ÷ +40	-15 ÷ +40	-15 ÷ +40
Звуковое давление**	дБА	69	76.3	74.1	74.1
Звуковая мощность***	дБА	80	88.1	85.9	85.9
Вес с упаковкой	кг	23.5	24	34.5	33
Вес без упаковки	кг	18.5	19	29.5	28

Низшая теплотворная способность:
Дизельное топливо: Hi = 11,86 кВт-ч/кг = 42,70 МДж/кг
Измерения проводились в соответствии со стандартом EN 15036 - 1.
** Звуковое давление было получено при работе горелки на максимальной номинальной мощности в лабораторных условиях изготовителя и не подлежит сравнению с измерениями, осуществленными в других местах. Точность измерения σ = +/-1,5 дБ(А).
*** Величина звуковой мощности определена в лаборатории изготовителя с использованием образцового источника. Точность такого измерения соответствует 2-й категории (инженерный класс) со стандартным отклонением 1,5 дБ (А).
Классы, определяемые согласно норматива EN 267.

[3]) Выбросы дизельного топлива

Класс	Выбросы NOx в мг/кВтчас при сжигании дизельного топлива	Выбросы CO в мг/кВтчас при сжигании дизельного топлива
1	≤ 250	≤ 110
2	≤ 185	≤ 110
3	≤ 120	≤ 60

КОМПЛЕКТ ПОСТАВКИ

МОДЕЛЬ	TBL 18P	TBL 26P	TBL 35P	TBL 35P DACA
Уплотнение фланца крепления горелки	1	1	1	1
Шпильки	4шт. M10	4шт. M10	M12 — 4 шт.	M12 — 4 шт.
Шестигранные гайки	4шт. M10	4шт. M10	M12 — 4 шт.	M12 — 4 шт.
Плоские шайбы	4 шт. Ø10	4 шт. Ø10	Диам. 12 — 4 шт.	Диам. 12 — 4 шт.
Изоляционный шнур	1	1	1	1
Гибкие шланги	N°2 - 1/4" x 3/8" x 1200	N°2 - 1/4" x 3/8" x 1200	N°2 - 1/4" x 3/8" x 1200	N°2 - 1/4" x 3/8" x 1200
Топливный фильтр	3/8"	3/8"	-	-
Ниппель/и	N°2 - 1/4" - N°2 3/8"	N°2 - 1/4" - N°2 3/8"	N°2 1/4" x 1/4" x 25	N°2 1/4" x 1/4" x 25
Форсунки	1	1	2	2
7-штырьковый разъём	1	1	1	1
4-штырьковый разъём	1	1	1	1

ИДЕНТИФИКАЦИОННАЯ ТАБЛИЧКА ГОРЕЛКИ

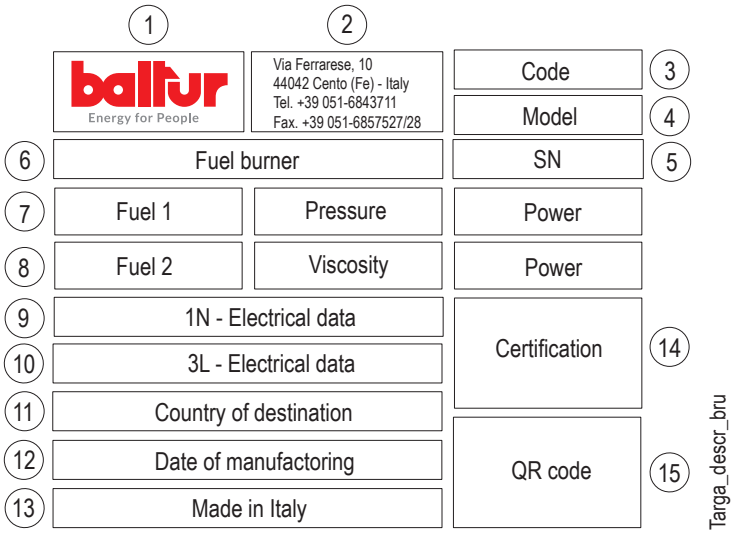

1 Логотип компании
2 Наименование компании
3 Код горелки
4 Модель горелки
5 Серийный номер горелки
6 Тип топлива горелки
7 Характеристики газовой горелки
8 Характеристики жидкотопливной горелки
9 Однофазные электрические данные
10 Трехфазные электрические данные
11 Код страны назначения
12 Дата производства месяц/год
13 Страна производства
14 Сертификация продукции
15 QR-код горелки

ТЕХНИЧЕСКИЕ И ФУНКЦИОНАЛЬНЫЕ ХАРАКТЕРИСТИКИ

- Газовая горелка с низкими выбросами оксидов азота и CO в соответствии с требованиями европейского норматива EN676.
- Регулировка воздуха горения и головки горения.
- Упрощенное техобслуживание благодаря тому, что блок смешивания может быть снят без необходимости демонтажа горелки с котла.
- Стяжной фланец для крепления скользящего котла с регулировкой выступа головки под различные типы генераторов тепла.
- Воздухозаборник с дроссельной заслонкой для регулировки расхода воздуха горения.
- Закрытие воздушной заслонки во время паузы в работе во избежание рассеивания тепла из дымохода через сервопривод регулирования воздуха.
- Контрольное устройство обнаружения пламени с помощью фоторезистора.

КОНСТРУКТИВНЫЕ ХАРАКТЕРИСТИКИ

- Головка сгорания с патрубком из нержавеющей стали
- Вентилируемый кожух из легкого алюминиевого сплава.
- Воздухозаборник с заслонками для регулировки расхода воздуха для горения.
- Окошко для наблюдения за пламенем.
- Система подачи топлива состоит из шестеренного насоса с регулировкой давления и отсечного/отсечных клапанов.
- 7-штырьковый разъем для электрического питания и цепи термостатов горелки.
- Автоматический блок управления и контроля горелки в соответствии с европейским нормативом EN 298.
- Дисплей для визуализации последовательности работы и кодов ошибки в случае блокировки горелки.
- Защитная крышка из звукоизолирующего пластмассового материала.

РАБОЧИЙ ДИАПАЗОН

TBL 18

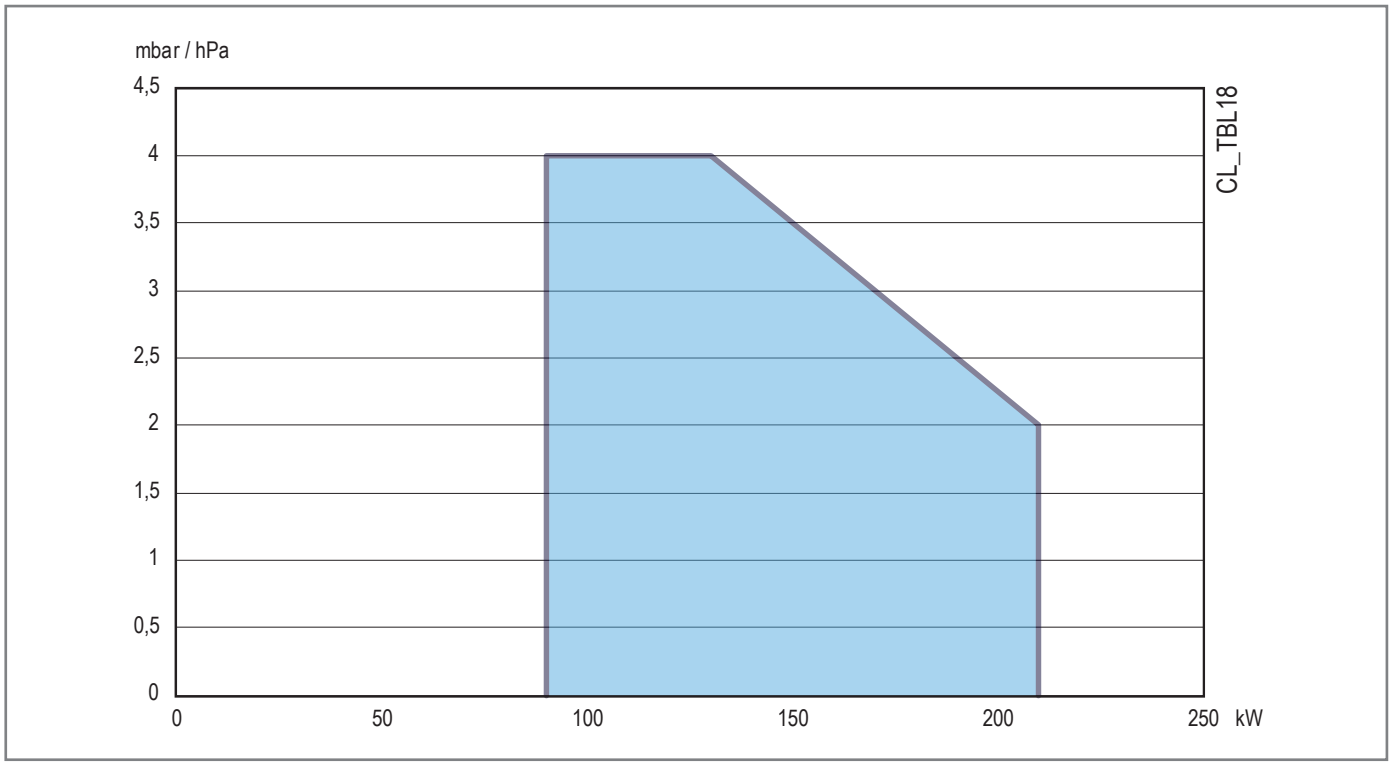

ВНИМАНИЕ

Рабочие диапазоны получены на испытательных котлах, выполненных в соответствии с нормативом EN 267. Эти диапазоны являются приблизительными при подборе горелки к котлу. Для гарантирования исправной работы горелки размеры камеры сгорания должны соответствовать требованиям действующих нормативов, в противном случае, обратитесь за помощью к изготовителю. Горелка не должна работать за пределами допущенного диапазона.

TBL 26

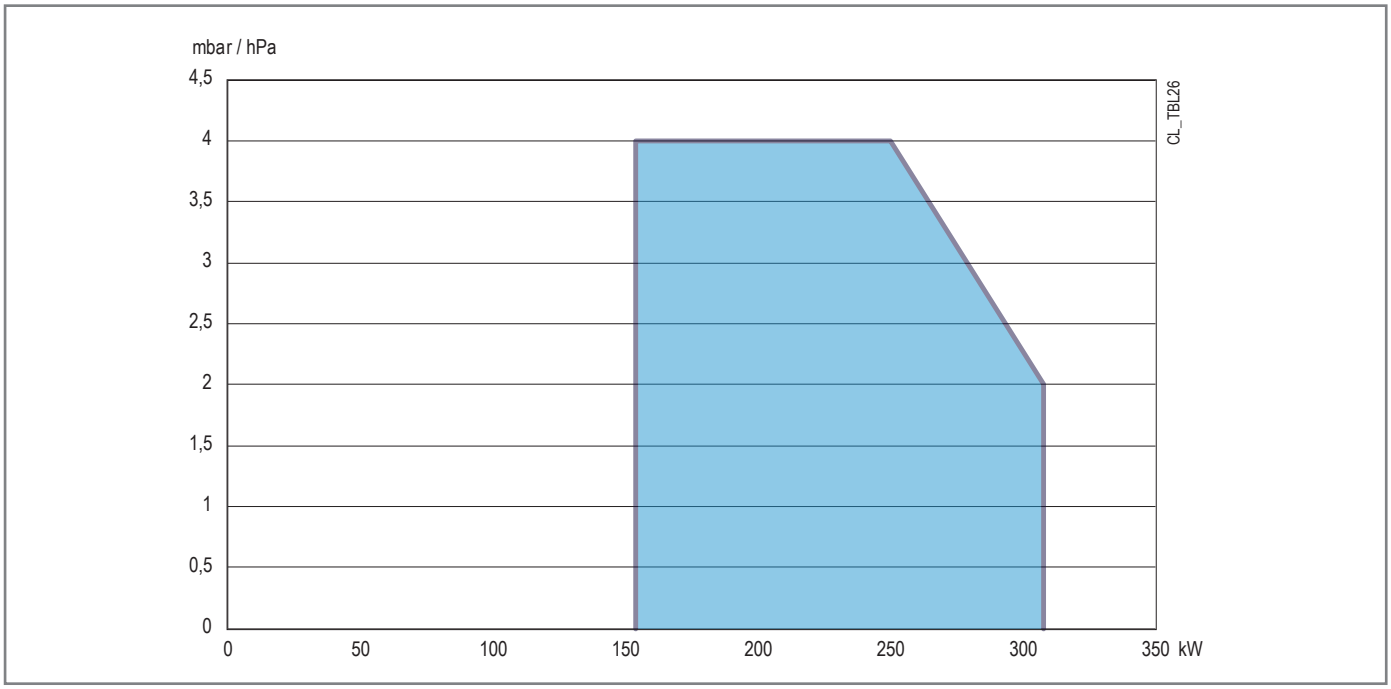

TBL 35

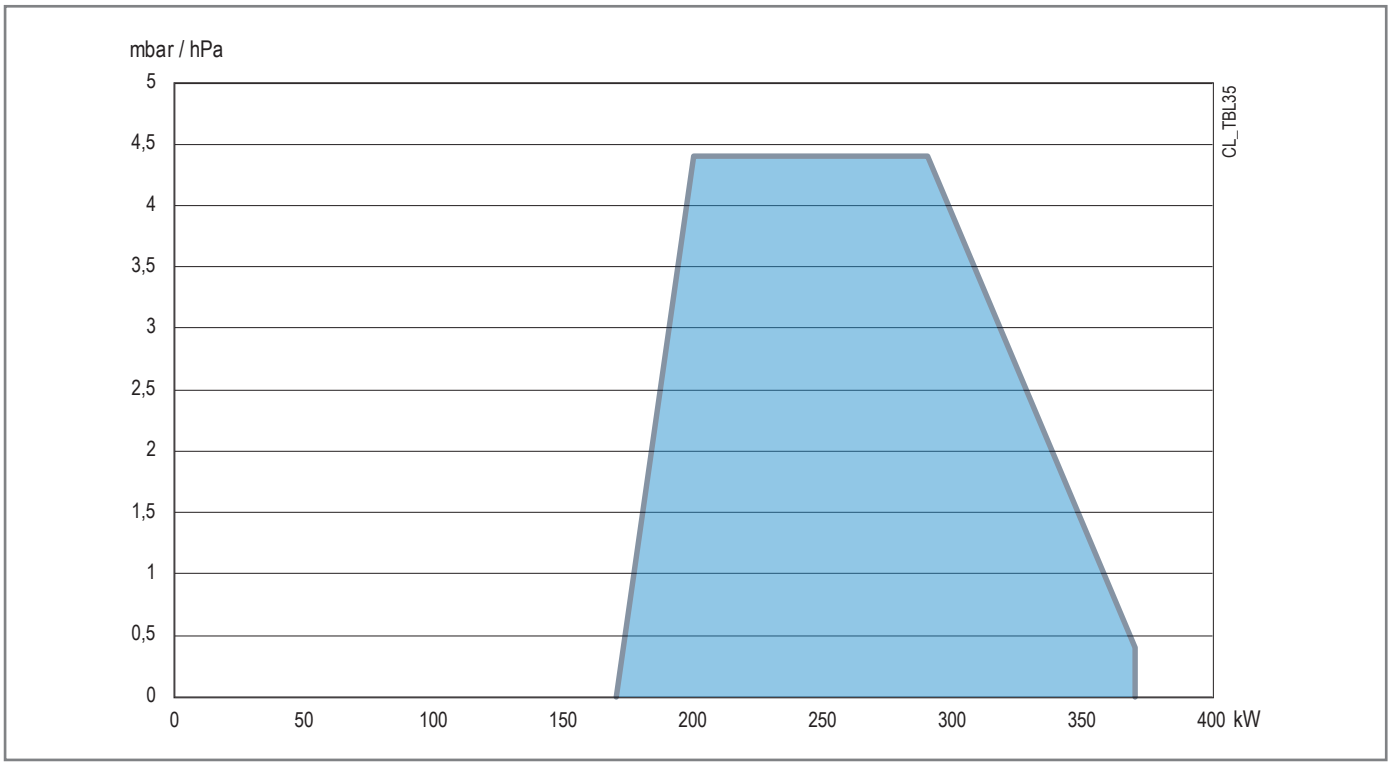

ВНИМАНИЕ

Рабочие диапазоны получены на испытательных котлах, выполненных в соответствии с нормативом EN 267. Эти диапазоны являются приблизительными при подборе горелки к котлу. Для гарантирования исправной работы горелки размеры камеры сгорания должны соответствовать требованиям действующих нормативов, в противном случае, обратитесь за помощью к изготовителю.

Горелка не должна работать за пределами допущенного диапазона.

ОПИСАНИЕ КОМПОНЕНТОВ

1 Головка сгорания
2 Прокладка
3 Соединительный фланец горелки
4 Устройство регулировки головки
5 Электромагнитный клапан 2-ой ступени
6 Предохранительный электроклапан
7 Электромагнитный клапан 1-ой ступени
8 Крышка корпуса
9 Гидравлический привод воздуха
10 Насос жидкого топлива
11 Электрический щит и панель управления
12 Двигатель крыльчатки
13 Идентификационная табличка горелки

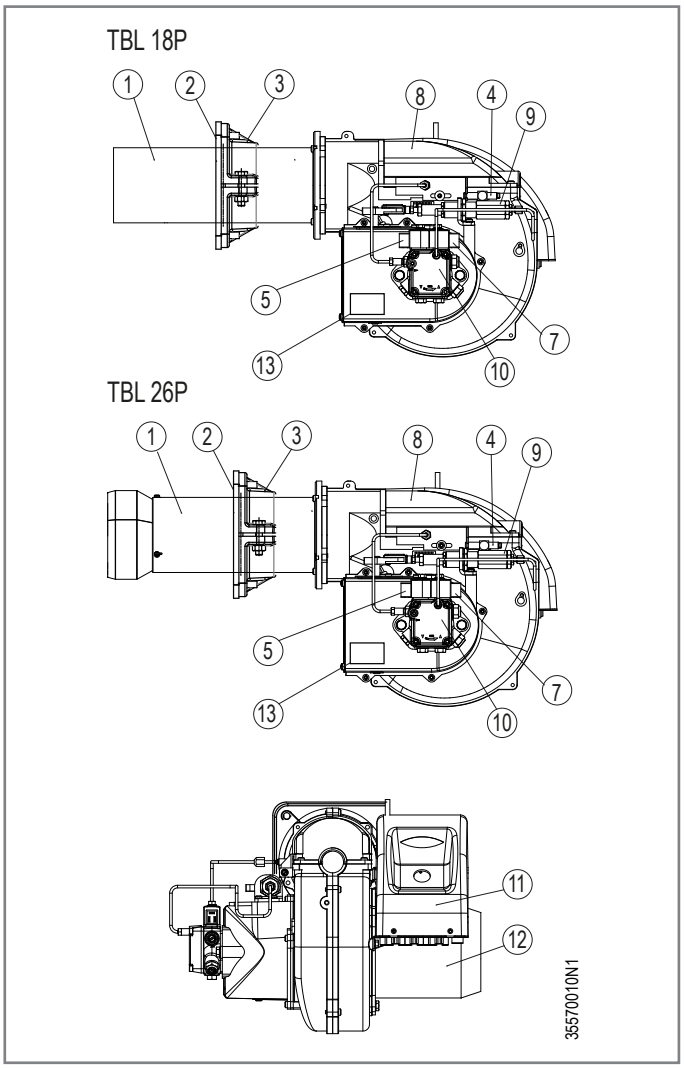

ЭЛЕКТРИЧЕСКИЙ ЩИТ

1 Блок управления
2 Трансформатор розжига
3 Контактор двигателя
4 Термореле
5 7-штырьковый разъём
6 4-штырьковый разъём
9 Кнопка разблокировки

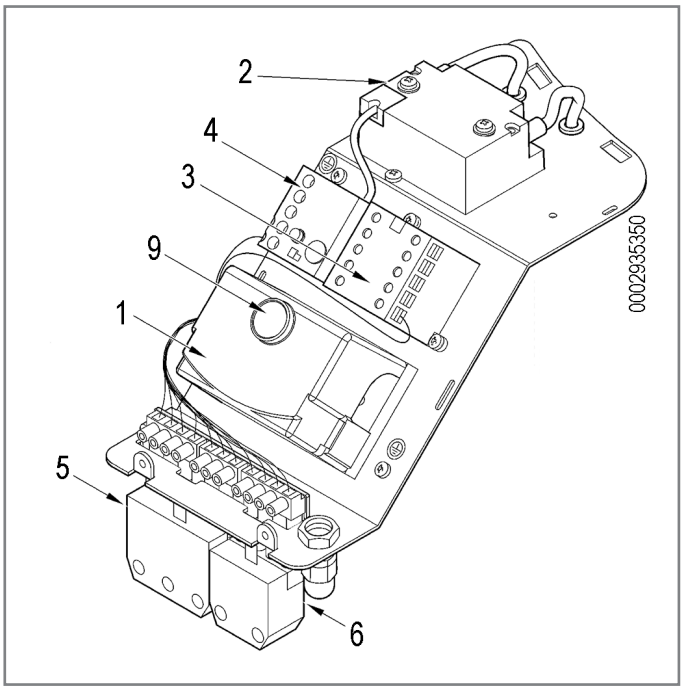

ОПИСАНИЕ КОМПОНЕНТОВ

1 Головка сгорания
2 Прокладка
3 Соединительный фланец горелки
4 Устройство регулировки головки
5 Электромагнитный клапан 2-ой ступени
6 Предохранительный электроклапан
7 Электромагнитный клапан 1-ой ступени
8 Крышка корпуса
9 Гидравлический привод воздуха
10 Насос жидкого топлива
11 Электрический щит и панель управления
12 Двигатель крыльчатки
13 Идентификационная табличка горелки

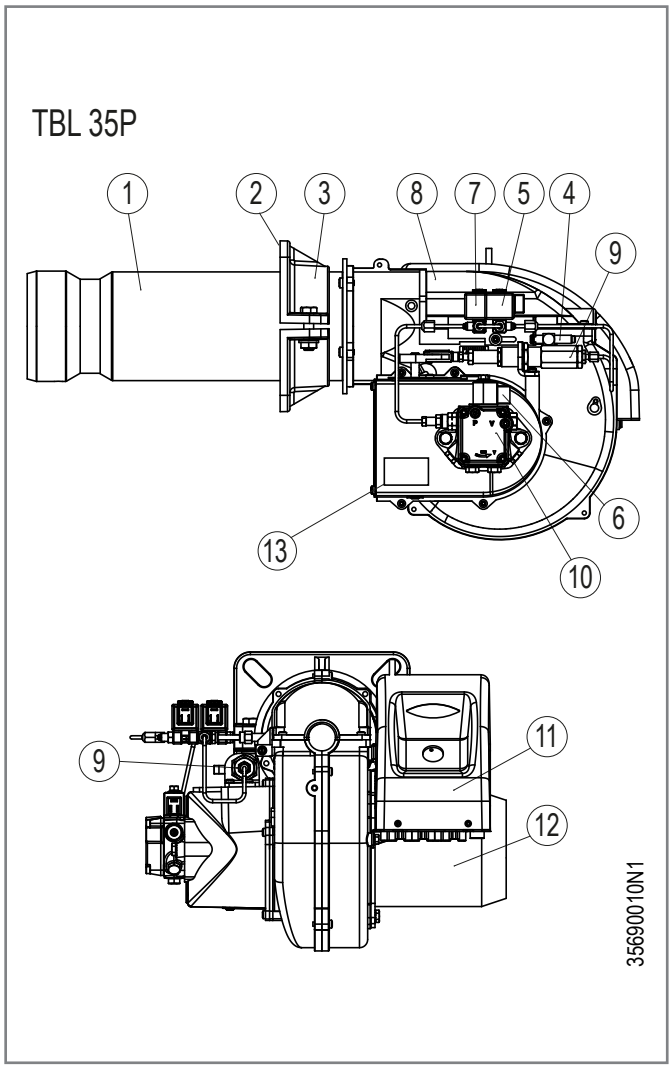

ЭЛЕКТРИЧЕСКИЙ ЩИТ

1 Блок управления
2 Трансформатор розжига
3 Контактор двигателя (Только с трехфазным питанием)
4 Термореле (Только с трехфазным питанием)
5 7-штырьковый разъём
6 4-штырьковый разъём
7 Светодиод включенной горелки
8 Светодиод горелки в пол. блокировки
9 Кнопка разблокировки

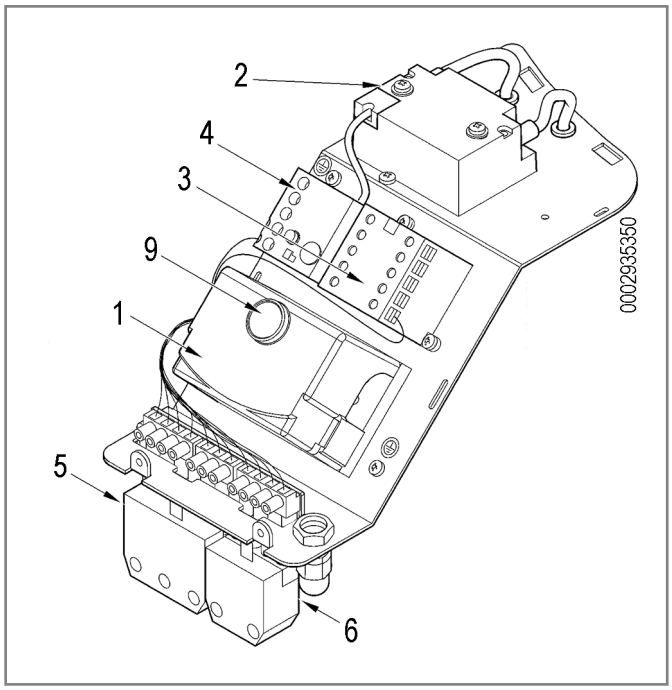

ОПИСАНИЕ КОМПОНЕНТОВ

1 Головка сгорания
2 Прокладка
3 Соединительный фланец горелки
4 Устройство регулировки головки
5 Электромагнитный клапан 2-ой ступени
6 Предохранительный электроклапан
7 Электромагнитный клапан 1-ой ступени
8 Крышка корпуса
9 Сервопривод регулировки воздуха
10 Насос жидкого топлива
11 Электрический щит и панель управления
12 Двигатель крыльчатки
13 Идентификационная табличка горелки

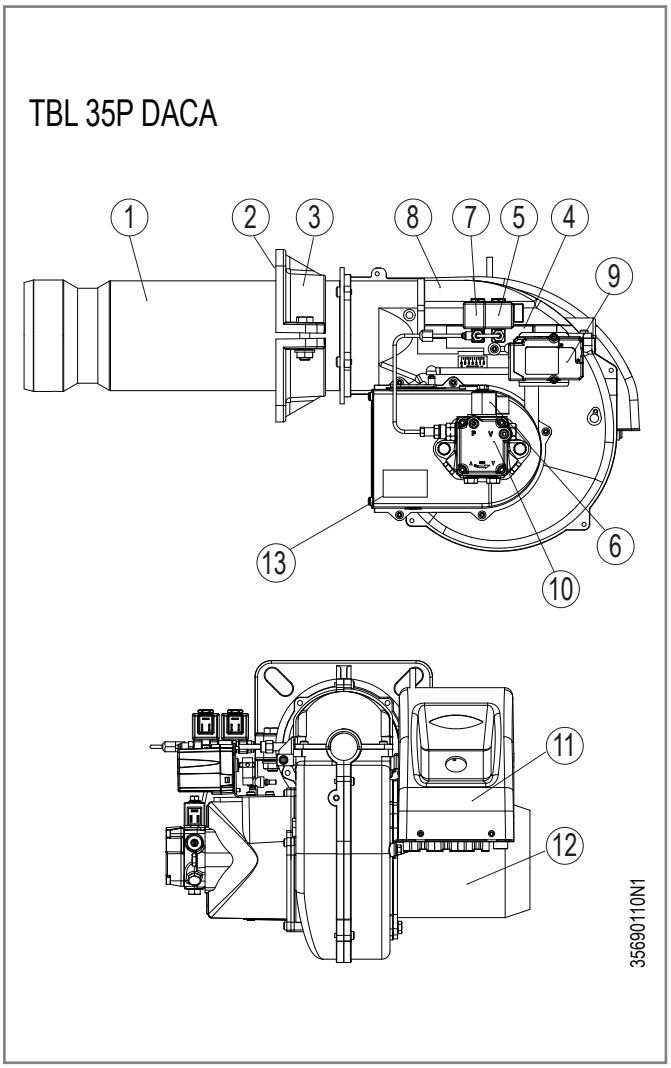

ЭЛЕКТРИЧЕСКИЙ ЩИТ

1 Блок управления
2 Трансформатор розжига
3 Контактор двигателя (Только с трехфазным питанием)
4 Термореле (Только с трехфазным питанием)
5 7-штырьковый разъём
6 4-штырьковый разъём
7 Светодиод включенной горелки
8 Светодиод горелки в пол. блокировки
9 Кнопка разблокировки
10 Выключатель ПУСК/ОСТАНОВ

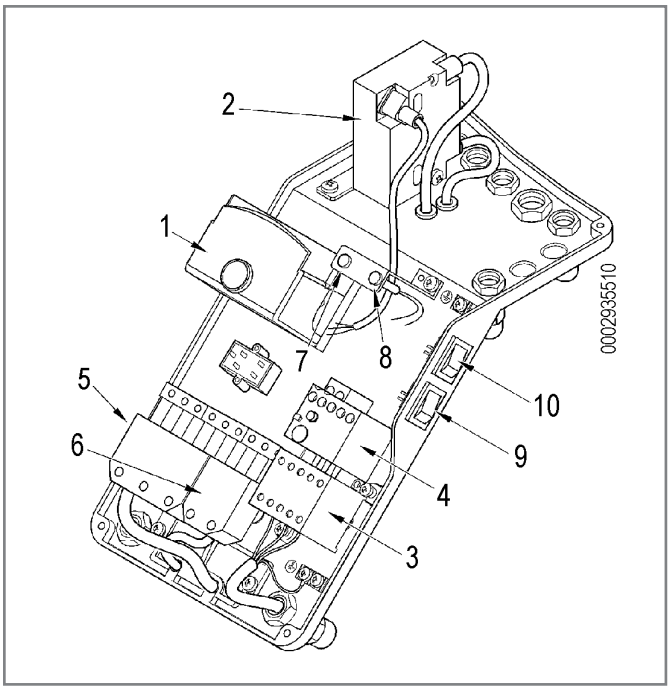

ГАБАРИТНЫЕ РАЗМЕРЫ

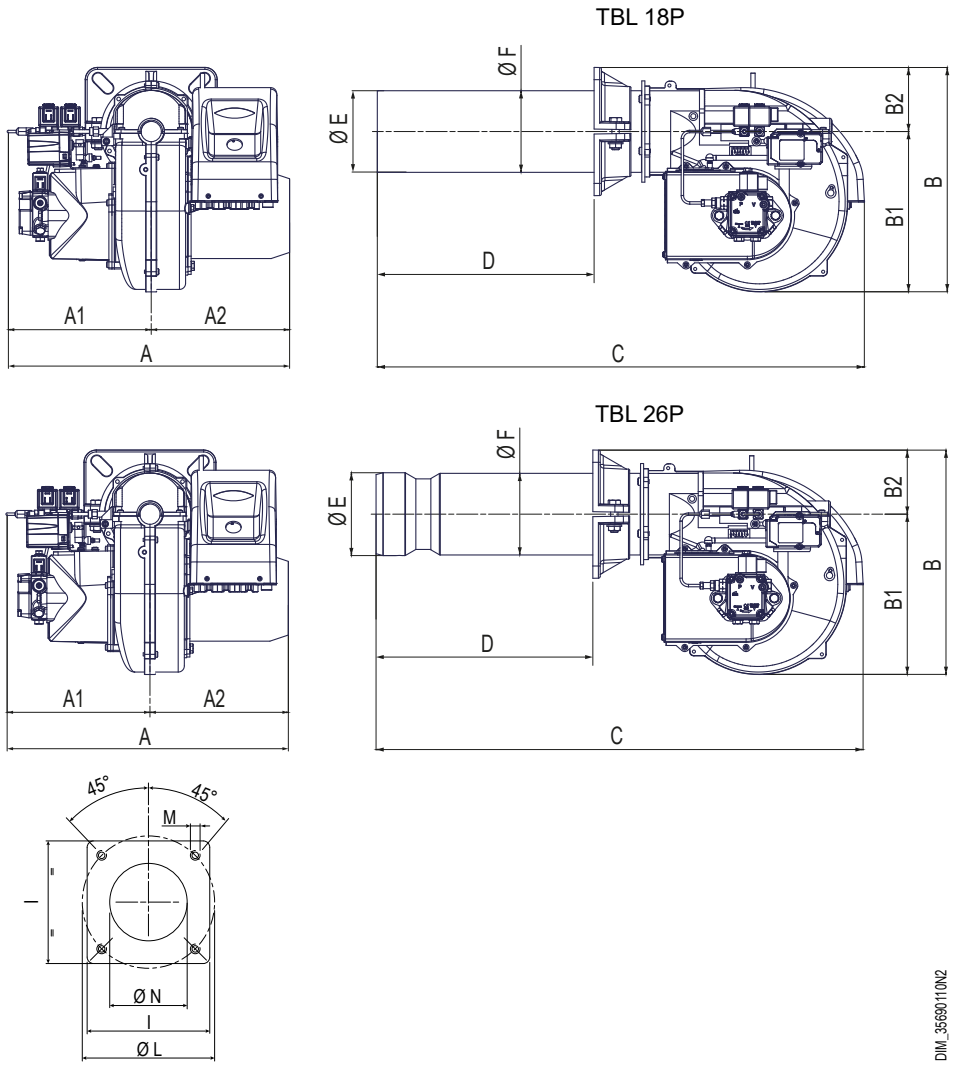

Модель	A	A1	A2	B	B1	B2	C
TBL 18P	474	248	226	343	258	85	690
TBL 26P	474	248	226	343	258	85	700

Модель	D	E Ø	F Ø	P	I1
TBL 18P	100 ÷ 240	114	114	185	185
TBL 26P	100 ÷ 255	135	114	185	185

Модель	LØ	M	N
TBL 18P	170 ÷ 210	M10	115
TBL 26P	170 ÷ 210	M10	115

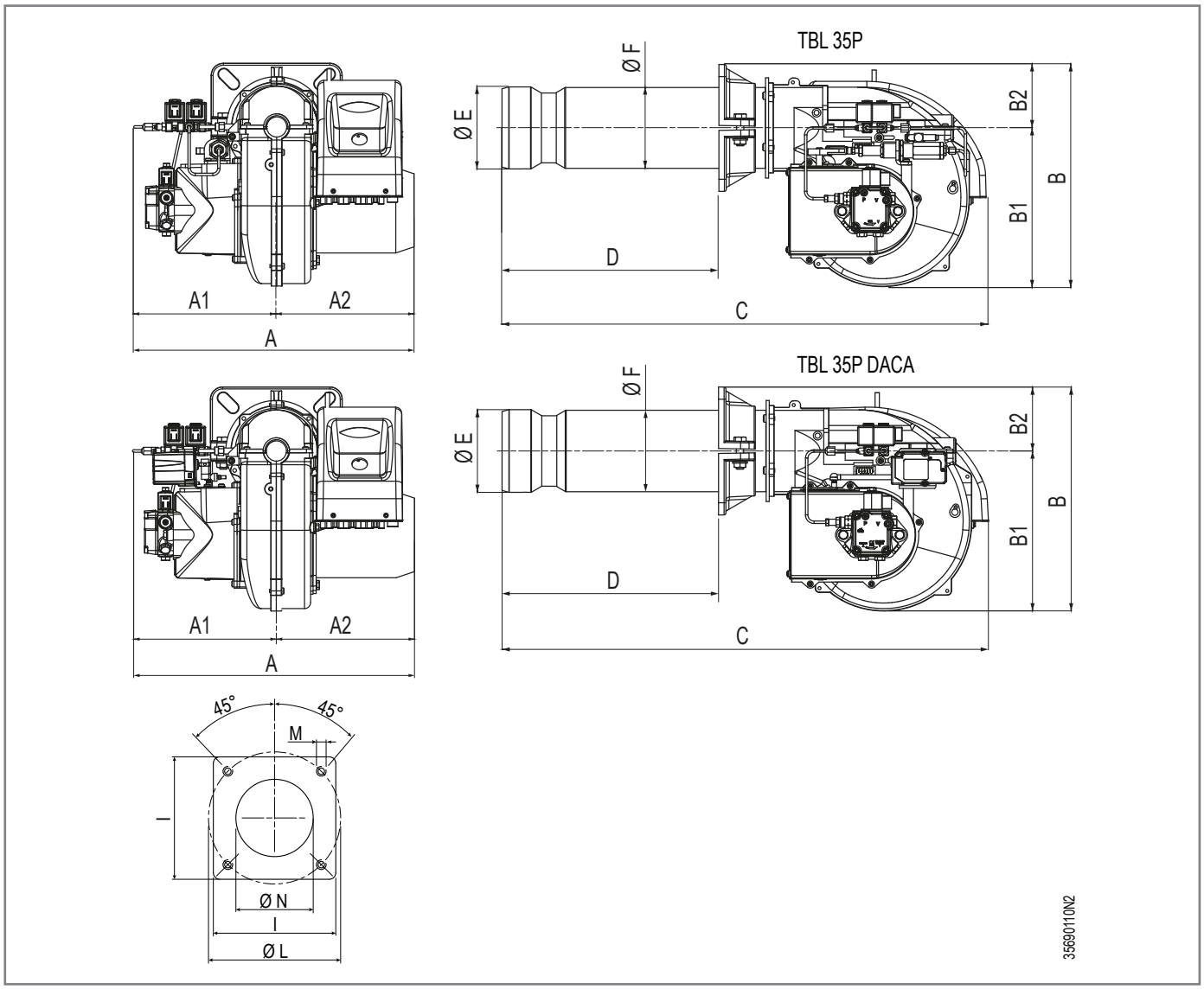

Модель	A	A1	A2	B	B1	B2	C
TBL 35P	460	235	225	365	260	105	795

Модель	D	E Ø	F Ø	P	I1
TBL 35P	120 ÷ 350	135	135	215	215

Модель	LØ	M	N
TBL 35P	200 ÷ 245	M12	136

ПОДКЛЮЧЕНИЕ ГОРЕЛКИ К ЛИНИИ ПОДАЧИ ЖИДКОГО ТОПЛИВА

ЛИНИЯ ПОДАЧИ ТОПЛИВА

Значение давления подачи топлива к насосу горелки не должно меняться ни когда горелка остановлена, ни когда она работает на максимальном расходе, требуемом котлу.
Можно создать контур питания без регулятора давления согласно соответствующей принципиальной гидравлической схеме.
Соединительные трубы цистерна - горелка должны быть совершенно герметичными, советуем использовать медные или стальные трубы соответствующего диаметра.
Размер трубопроводов зависит от их длины и от производительности используемого насоса.
Эти схемы размещения учитывают только все самое необходимое для правильного функционирования.
На концах трубопровода должны быть установлены отсечные вентили для топлива.
На всасывающем трубопроводе после вентиля следует установить фильтр, подключить гибкий шланг к соединительному ниппелю на всасывании насоса горелки; все указанные компоненты входят в комплект поставки горелки.
Насос снабжен особыми соединениями для подключения контрольных приборов (манометра и вакуумметра).
Для тихой и надежной работы, разрежение на всасывании не должно превышать значения 0,46 бар, равного 35 см р. с.
Указания, обязательные для соблюдения, связанные со стандартами против загрязнения окружающей среды, а также с местными нормативами, необходимо искать в специальных текущих документах, действующих в стране эксплуатации изделия.
Максимальное давление на всасывании и на возврате = 1 бар.

СИСТЕМА ПОДАЧИ ТОПЛИВА САМОТЕКОМ

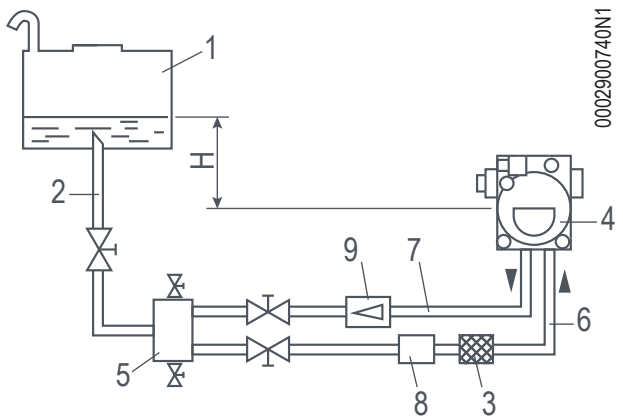

1 Резервуар
2 Подводящий трубопровод
3 Сетчатый фильтр
4 Насос
5 Дегазатор
6 Всасывающая труба
7 Обратная труба горелки
8 Автоматическое устройство отсечения при выключенной горелке
9 Одноходовой клапан
10 Донный клапан

ВНИМАНИЕ
В случае если на трубопроводах недостаточно устройств, придерживайтесь действующих нормативов при их подборе.

ВНИМАНИЕ
Общая длина каждого трубопровода, включая вертикальный участок.
Для каждого колена или вентиля отнимите 0,25 м.

СИСТЕМА ПОДАЧИ ТОПЛИВА САМОТЁКОМ ИЗ ВЕРХНЕЙ ЧАСТИ РЕЗЕРВУАРА

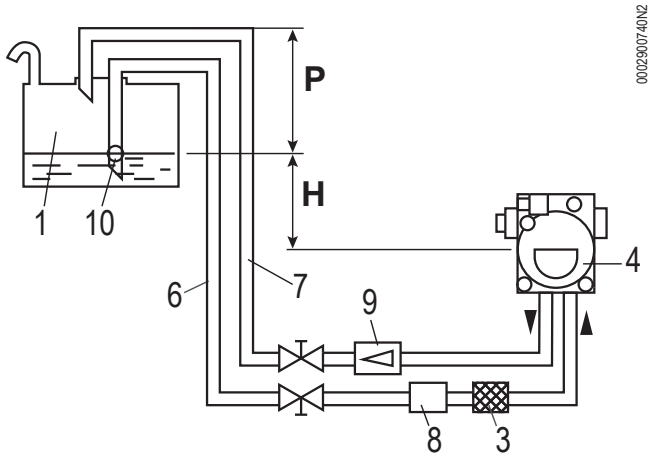

1 Бак топлива.
3 Сетчатый фильтр.
4 Горелка.
6 Всасывающий трубопровод.
7 Труба обратки горелки.
8 Автоматическое запорное устройство топлива (срабатывает при выключении горелки).
9 Однонаправленный клапан.
10 Донный клапан.

Отметка "P" макс. 3,5 м

H Разность уровней между минимальным уровнем в резервуаре и осью насоса.

H	Внутренний диаметр трубы
	Ø 14 мм
	Общая длина каждого трубопровода
м	м
1	30
1,5	35
2	35
2,5	40
3	40

ВНИМАНИЕ
В случае если на трубопроводах недостаточно устройств, придерживайтесь действующих нормативов при их подборе.

ВНИМАНИЕ
Общая длина каждого трубопровода, включая вертикальный участок.
Для каждого колена или вентиля отнимите 0,25 м.

СИСТЕМА ПРИНУДИТЕЛЬНОЙ ПОДАЧИ ТОПЛИВА

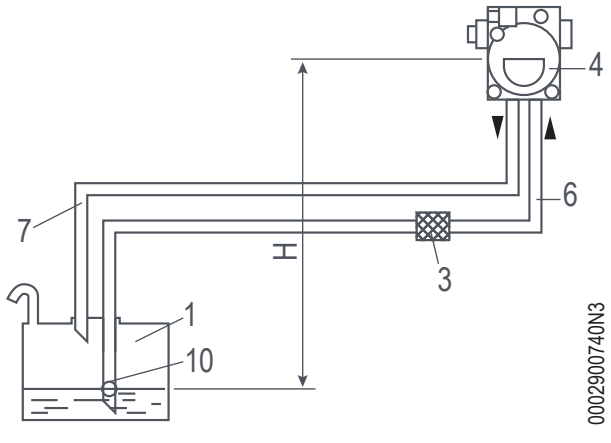

1 Бак топлива.
3 Сетчатый фильтр.
4 Горелка.
6 Всасывающий трубопровод.
7 Труба обратки горелки.
10 Донный клапан.

H Разность уровней между минимальным уровнем в резервуаре и осью насоса.

H	Дл.общая	
Метры	Метры	
	Ø 14 мм	Ø 16 мм
0,5	26	45
1	22	38
1,5	19	31
2	14	25
2,5	11	19

ВНИМАНИЕ
В случае если на трубопроводах недостаточно устройств, придерживайтесь действующих нормативов при их подборе.

ВНИМАНИЕ
Общая длина каждого трубопровода, включая вертикальный участок.
Для каждого колена или вентиля отнимите 0,25 м.

Вспомогательный насос

В некоторых случаях (избыточное расстояние или перепад уровня) необходимо предусмотреть установку с "кольцевой" системой питания со вспомогательным насосом, для того, чтобы избежать прямого соединения насоса горелки с баком.
В этом случае можно включать вспомогательный насос с пуском горелки и отключать при ее останове.
Электрическое подключение вспомогательного насоса осуществляется параллельного соединения катушки (230 В), которая управляет дистанционным выключателем этого насоса, с катушкой дистанционного выключателя двигателя-вентилятора.
Советуем всегда следовать предписаниям, изложенным ниже:

- Вспомогательный насос должен быть установлен как можно ближе к всасываемой жидкости.
- Напор насоса должен соответствовать характеристикам конкретной системы;
- Советуем придерживаться расхода по меньшей мере равному расходу насосу горелки.
- Выбор размера соединительного трубопровода должен зависить от расхода вспомогательного насоса.
- Следует категорически избегать электрического подключения вспомогательного насоса непосредственно к дистанционному выключателю горелки.

Принципиальная схема гидравлического контура

TBL 18P TBL 26P

1 Донный клапан
2 Гидравлический привод воздуха
3 Электромагнитный клапан 2-ой ступени
4 Электромагнитный клапан 1-ой ступени
5 Форсунка
6 Насос
A Всасывание
B__таб__Обратный контур

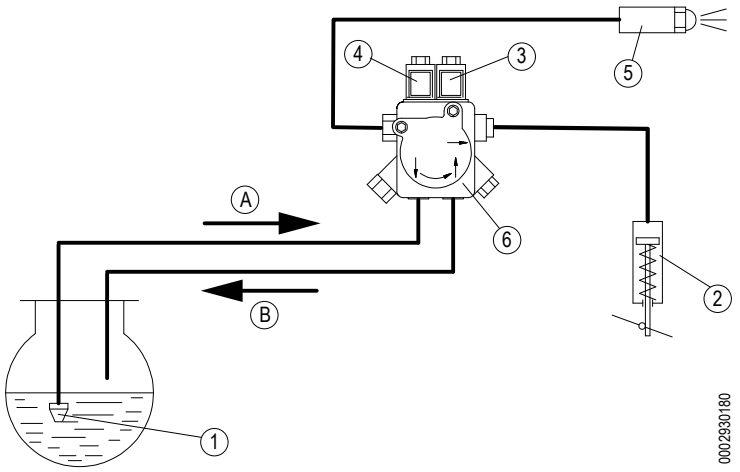

TBL 35P

1 Донный клапан
2 Сервопривод регулировки воздуха
3 Форсунка 2-й ступени
4 Форсунка 1-й ступени
5 Предохранительный клапан нормально закрытый
6 Насос
7 Клапан, нормально закрытый
8 Гидравлический привод воздуха
A Всасывание
B__таб__Обратный контур

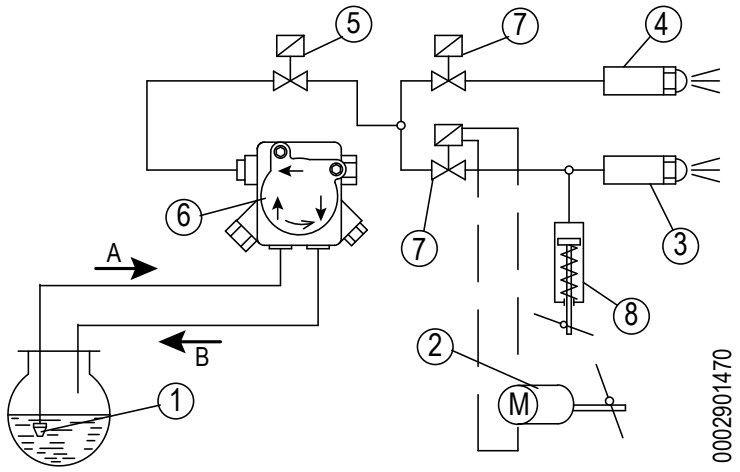

ПЕРВОЕ ЗАПОЛНЕНИЕ ГИДРАВЛИЧЕСКОГО КОНТУРА

Проверив, что защитные пластмассовые заглушки, расположенные внутри штуцеров насоса, удалены, выполните следующее:

- Установите выключатель горелки в положение “O”, чтобы предотвратить автоматическое подключение горелки.

С МОНОФАЗНОЙ ГОРЕЛКОЙ,

- Замкните главный выключатель, термостат котла и безопасности, запустите двигатель и трансформатор розжига. После срабатывания электроклапана выставьте фоторезистор под источник яркого света, чтобы горелка не могла заблокироваться. Как только трубопроводы заполнятся и топливо начнёт вытекать из форсунки, остановите горелку и поместите фоторезистор в своё гнездо.

ОПАСНОСТЬ / ВНИМАНИЕ
Насосы, работающие в режиме 2800 об/мин, ни в коем случае не должны работать всухую, так как они могут заблокироваться (будут заклинивать) в короткие сроки.

- Присоедините шланг к всасывающему трубопроводу и откройте на нём все вентили, а также все запорные устройства топлива.
- Снова запустите двигатель и насос, как описано в предыдущих пунктах для монофазных и трехфазных горелок.
- Насос начнёт всасывать топливо из цистерны. Как только топливо начнёт выходить из трубы обратки (которая ещё не подсоединена), остановите работу горелки.

ОСТОРОЖНО / МЕРЫ ПРЕДОСТОРОЖНОСТИ
Если трубопровод длинный, необходимо удалить воздух, открыв специальную заглушку на насосе. Если таковой нет на насосе, выньте заглушку со штуцера для присоединения манометра.

- Присоедините шланг обратки линии к трубопроводу и откройте на нём все вентили.
- Горелка готова к розжигу.

Схема регулировки сервопривода BERGER STA 5 B0. 36/8 4N 22

1 Электрическая схема
2 Регулировочный винт
3 Кулачок регулировки воздуха на 1-й ступени
4 Кулачок срабатывания клапана 2-й ступениДолжен быть отрегулирован между кулачками пламени 1-ой и 2-ой ступени
5 Кулачок закрытого положения заслонки при отключенной горелке
6 Кулачок регулировки клапана 2-й ступени
7 Электрические подключения
8 Шкала отсчета

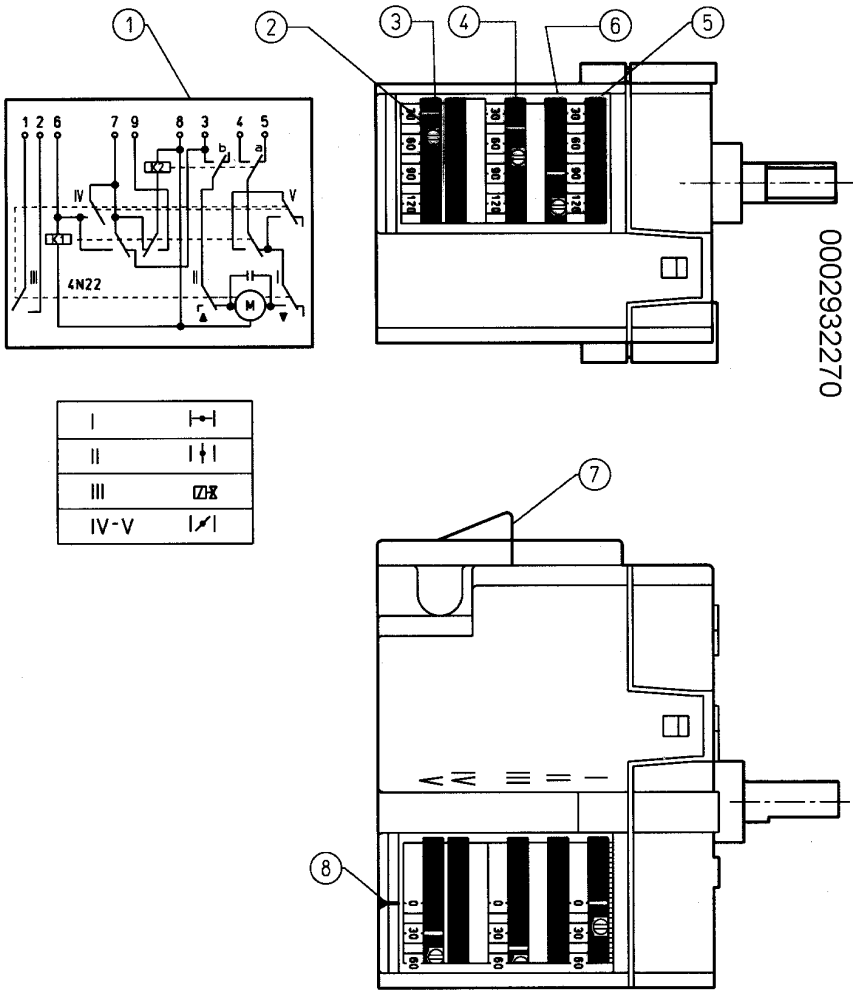

Использовать винты для изменения положения кулачков.Указатель красного кольца показывает на соответствующей шкале отсчета угол вращения, установленный для каждого кулачка.

Насос suntec AT 3 45A / 3 55A со встроенным фильтром

1 Соленоидный клапан блокировки для отсекания на линии (обычно закрыт) пламя 1-ой ступени
2 Соленоидный клапан для прохода между двумя рабочими режимами (обычно открыт) пламя 2-ой ступени
3 Выходно отверстие давления (отбор давления для гидродомкрата воздушной заслонки)
4 Регулятор низкого давления (пламя 1-ой ступени)
5 Регулятор высокого давления (пламя 2-ой ступени)
6 Трубопровод всасывания
7 Возвратка с расположенным внутри перепускным штифтом
8 Выход под давлением (крепление манометра и стравление воздуха 1/8”)
9 Точка крепления вакуумметра 1/8”
10 Выход на форсунку

ОСТОРОЖНО / МЕРЫ ПРЕДОСТОРОЖНОСТИ
Насос предварительно регулируется на давление в 10 бар (1-ая ступень) и 18 бар (2-ая ступень)

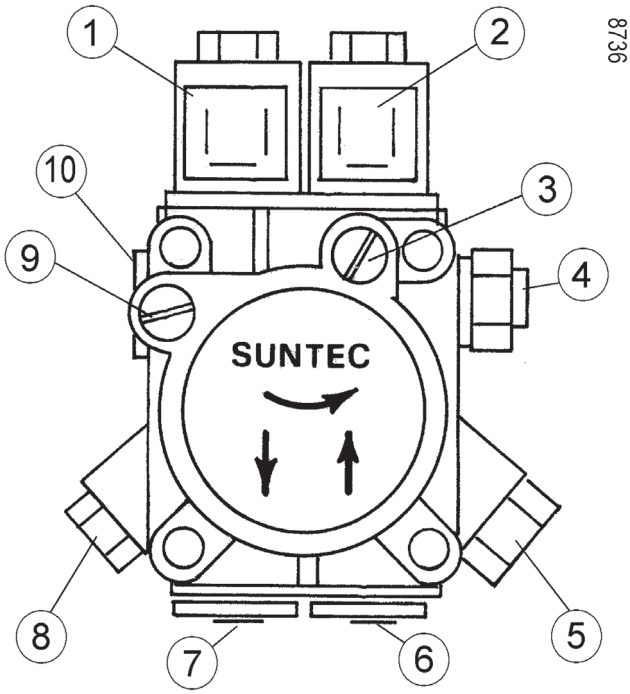

Насос мод. SUNTEC AS 67 A 7466

1 - Электромагнитный клапан (нормально открыт)
2 - Штуцер для манометра и сброса воздуха (R 1/8")
3 - Винт регулировки давления (12 бар)
4 - Обратная линия
5 - Всасывание
6 - Нагнетание
7 - Штуцер для соединения вакуумметра 1/8 дюймов

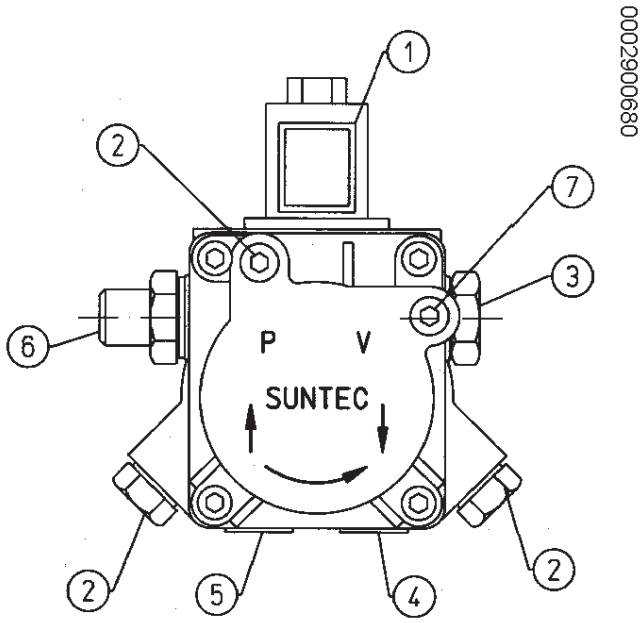

БЛОК УПРАВЛЕНИЯ

- Обнаружение пониженного напряжения.
- Кнопка разблокирования блока управления с многоцветным светодиодным индикатором (A).
- Кнопка дистанционной разблокировки (8).
- Индикатор различных цветов сообщений о неисправностях и условиях эксплуатации.
- Ограничение повторений.
- Прерывистая работа с контролем максимум каждый 24 час непрерывной работы (устройство автоматически инициирует контролируемое отключение с последующим перезапуском).

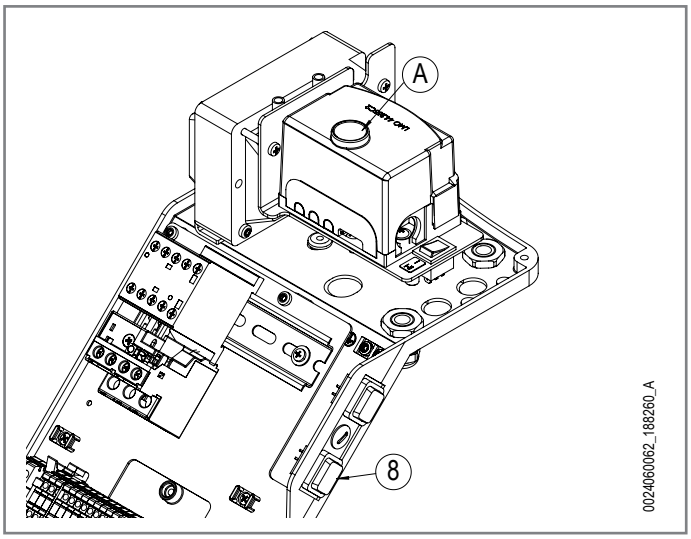

ОПАСНОСТЬ
Электрическая панель под напряжением. Риск поражения электрическим током.

ВНИМАНИЕ
Все операции должны выполняться исключительно квалифицированным персоналом.
Прежде чем вносить какие-либо изменения в проводку в зоне подключения, полностью изолируйте систему от электросети. Обеспечьте безопасные условия системы, чтобы избежать случайного повторного включения, и убедитесь в отсутствии напряжения.

ВНИМАНИЕ
Проверяйте состояние проводки после каждой выполненной работы.

Технические данные

Напряжение в сети	Пост.т. 120 В -15% / +10%
	Пост.т. 230 В -15% / +10%
Частота в сети	50… 60 Гц ±6%
Потребляемая мощность	12 VA
Главный внешний предохранитель (Si)	Макс. 6,3 A
Степень защиты	IP40
Монтажное положение	Любое
Ток входа на клемму 1	Макс. 5 A
Класс безопасности	P
Вес	0,20 kg
Допустимая температура	-20….+60°C

Блок управления или программатор	TSA	t1	t3	t3n	t4
	c	c	c	c	c
LMO 44.255C2	5	25	25	5	5

t1 Время предварительной продувки
t3 Предрозжиговое время
t3n Послерозжиговое время
t4 Интервал между зажиганием и открытием «BV2»
t10 Имеющееся время для обнаружения давления воздуха реле давления
t11 Время запрограммированного открывания для исполнительного механизма SA
t12 Время запрограммированного закрывания для исполнительного механизма SA
TSA Время безопасности при розжиге
tw Время ожидания

Схема подключения

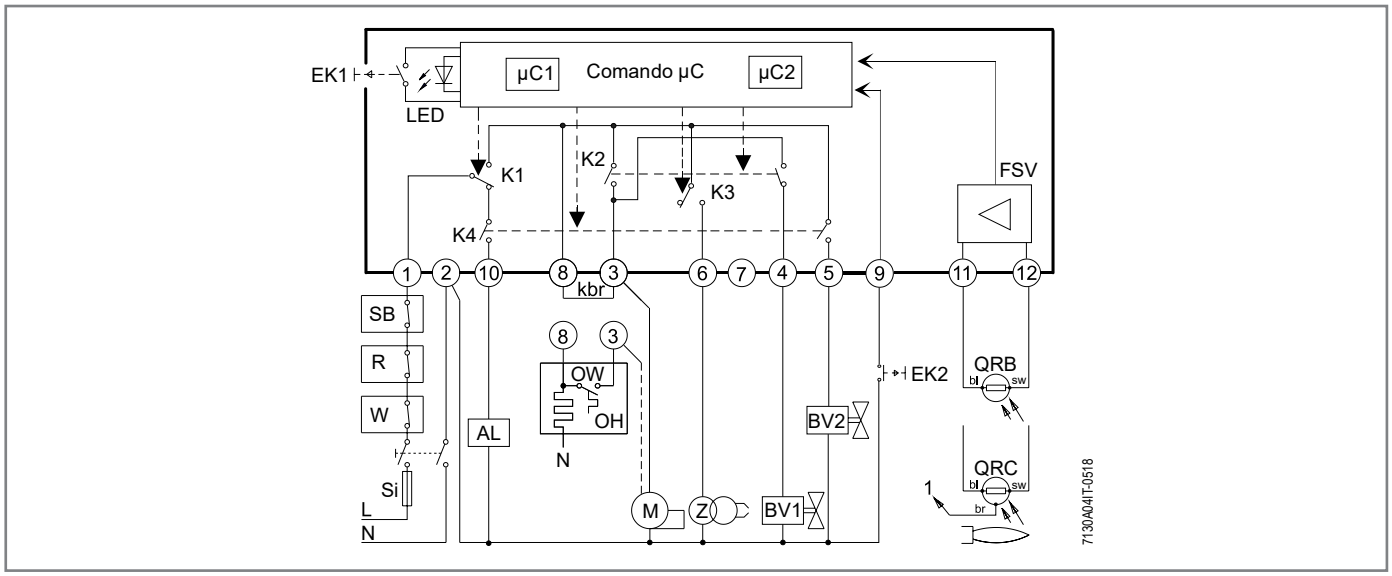

Последовательность

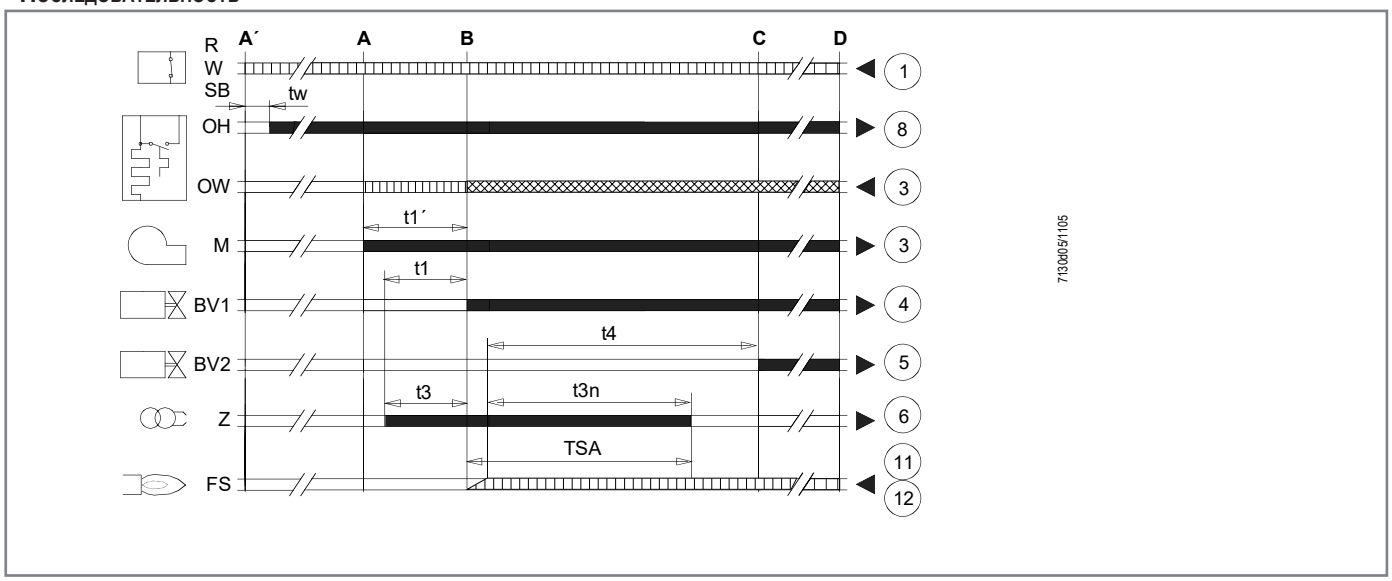

AL Сообщение об ошибке (аварийном сигнале)

BV... Топливный клапан

EK1 Кнопка разблокировки

EK2 Кнопка дистанционной разблокировки

FS Сигнал пламени

FSV Усилитель сигнала пламени

K... Контакт управляющего реле

kbr Перемычки проводов, только для подключения без предварительного нагрева

LED Трехцветный сигнальный индикатор

M Двигатель горелки

OW Контакт разрешения подогревателя мазута

OH Предварительный нагреватель мазута

QRB 1...3 Фоторезистивный детектор пламени

QRB4 Детектор желтого пламени

QRC...Детектор синего пламени

R Контрольный термостат / реле давления

SB Предохранительный термостат предельных значений

Si Внешний плавкий предохранитель

W Термостат предельных значений / Реле давления

Z Запальный трансформатор

A-A' Запуск последовательности запуска горелки с подогревателем мазута (OH)

B-B´ Интервал на образование пламени

C Горелка заняла рабочее положение

D Управляемое выключение от «R»

µC1... Микропроцессор

t1 Время предварительной продувки

t1' Время продувки

t3 Предрозжиговое время

t3n Послерозжиговое время

t4 Интервал между зажиганием «Off» и открытием «BV2»

t10 Имеющееся время для обнаружения давления воздуха реле давления

t11 Время запрограммированного открывания для исполнительного механизма SA

t12 Время запрограммированного закрывания для исполнительного механизма SA

TSA Время безопасности при розжиге

tw Время ожидания

Контрольные сигналы

Необходимые сигналы входа

Разрешенные сигналы входа

СОСТОЯНИЕ РАБОТЫ И РАЗБЛОКИРОВАНИЕ БЛОКА УПРАВЛЕНИЯ

Блок управления оснащен трехцветным сигналом, встроенным в кнопку разблокирования (A).
Многоцветный индикатор является основным элементом просмотра, активации и деактивации диагностики.

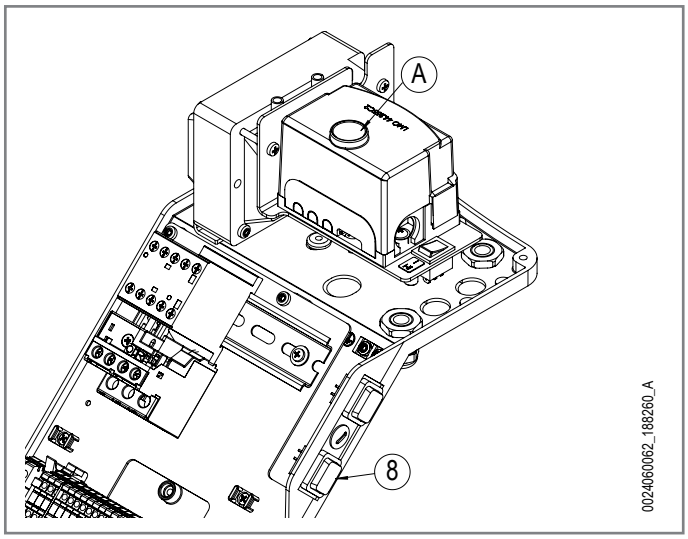

Разблокирование блока управления

Чтобы разблокировать блок управления, нажмите 1" кнопку дистанционного открывания на панели (8)или кнопку на блоке управления (A).
Блок управления разблокируется, только если:

- все контакты фазной линии замкнуты
- нет участков пониженного напряжения.

Возможны 2 режима диагностики:
1 визуальный: индикация работы или диагностика неисправностей
2. через интерфейс: в этом случае требуется интерфейс OCI400 и ПО PC ACS410

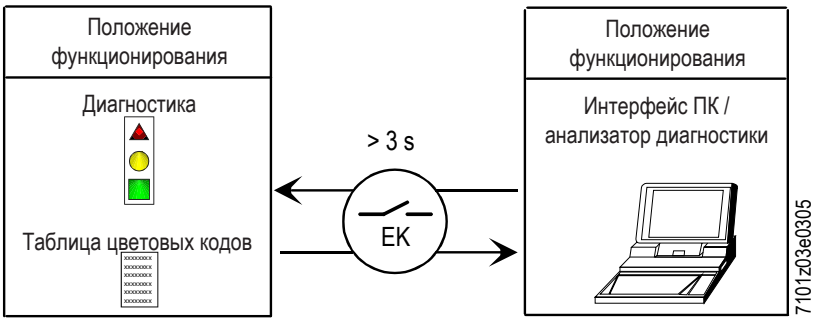

Символы диагностики

При нормальной работе состояния обозначаются цветовыми кодами, как показано в таблице.

Индикация состояния устройства управления и контроля.

Условие	Последовательность появления цветов	Цвета
Условия ожидания, другие промежуточные этапы	○	Никакого света
Подогрев жидкого топлива "ON", время ожидания 5 сек. макс (tw)	● . . . . . Фиксированно	Горит желтым светом
Стадия розжига	●○●○●○	Мигающий желтый
Исправное функционирование, сила тока по датчику пламени выше допустимого минимального значения	■■■■■■	Зеленый
Неправильное функционирование, интенсивность тока детектора пламени ниже чем допустимый минимум	■○■○■○	Зеленый мигающий
Снижение напряжения питания	●▲●▲●▲	Чередующиеся жёлтый и красный
Условия блокировки горелки	▲▲▲▲▲▲	Красный
Сигнализация отказа (смотрите цветовые обозначения)	▲○▲○▲○	Красный мигающий
Паразитный свет во время розжига горелки	■▲■▲■▲	Чередующиеся зеленый и красный
Быстрое мигание для диагностики	▲▲▲▲▲▲	Быстро мигающий красный

○ НИКАКОГО СВЕТА. ▲ КРАСНЫЙ. ● ЖЕЛТЫЙ. ■ ЗЕЛЕНЫЙ.

Примечания по первому запуску

После первоначального ввода в эксплуатацию или работ по техническому обслуживанию выполните следующие проверки безопасности:

Контроль обеспечения безопасности	Ожидаемый результат
Запуск горелки при произошедшем ранее обрыве линии датчика пламени	Неизменяемая блокировка по завершении времени безопасности
Работа горелки с симуляцией потери пламени. Для этого следует прервать подачу топлива	Неизменяемая блокировка
Работа горелки с симуляцией падения давления воздуха	Неизменяемая блокировка

После каждой неизменяемой блокировки загорается красная лампочка.

ВНИМАНИЕ
Для идентификации кода ошибки см. раздел «Нарушения в работе – причины – устранение».

УСТАНОВКА

МЕРЫ ПРЕДОСТОРОЖНОСТИ ПРИ УСТАНОВКЕ

- Прибор должен устанавливаться в подходящем помещении, оснащенном вентиляцией, соответствующей действующим нормативам и положениям законодательства.
- Решетки всасывания воздуха и вентиляционные отверстия в помещении установки не должны быть полностью или частично перегорожены.
- В месте установки должна отсутствовать опасность взрыва или пожара.
- Перед началом монтажа рекомендуется тщательно прочистить изнутри все трубы подачи топлива.
- Перед тем как подключать прибор, убедитесь, что данные на паспортной табличке соответствуют данным сети (подачи электроэнергии, газа, дизельного или другого вида топлива).
- Убедитесь, что горелка надежно прикреплена к котлу в соответствии с указаниями изготовителя.
- Надлежащим образом выполните подключения к источникам энергии согласно приведенным схемам и в соответствии с нормативами и положениями законодательства, действующими на момент установки.
- Проверьте, чтобы система удаления продуктов сгорания НЕ была засорена /перегорожена.
- В случае принятия решения об окончательном прекращении использовании горелки необходимо, чтобы квалифицированные специалисты выполнили следующие операции:
  Отключите электрическое питание, отсоединив кабель питания от главного выключателя.
  Перекройте подачу топлива при помощи ручного отсечного вентиля и выньте маховички управления из их гнезд.
  Обезопасьте те компоненты, которые являются потенциальными источниками опасности.

СВЕРЛЕНИЕ ПЛАСТИНЫ ГЕНЕРАТОРА

Просверлите отверстия в закрывающей пластине генератора, как указано в таблице.

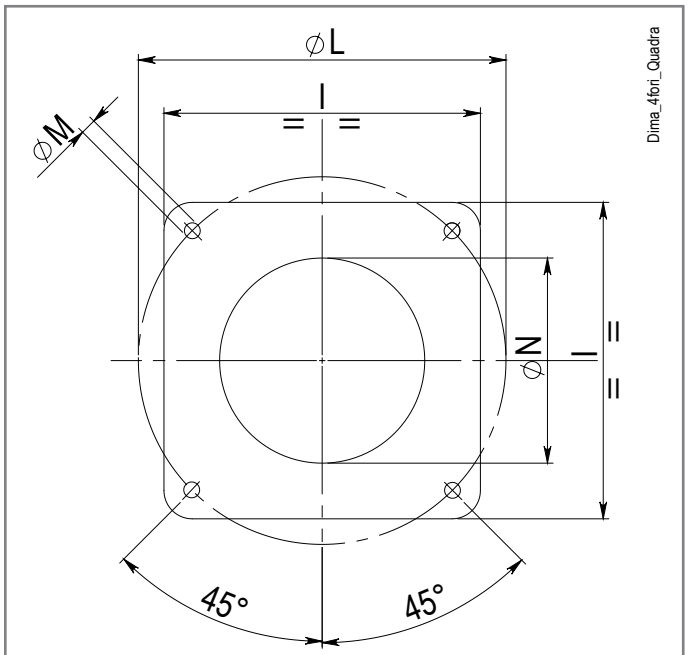

Модель	P	I1	LØ	M	N Ø
TBL 18P	185	185	170 ÷ 210	M10	115
TBL 26P	185	185	170 ÷ 210	M10	115
TBL 35P	215	215	200 ÷ 245	M12	136
TBL 35P DACA	215	215	200 ÷ 245	M12	136

КРЕПЛЕНИЕ ГОРЕЛКИ К КОТЛУ

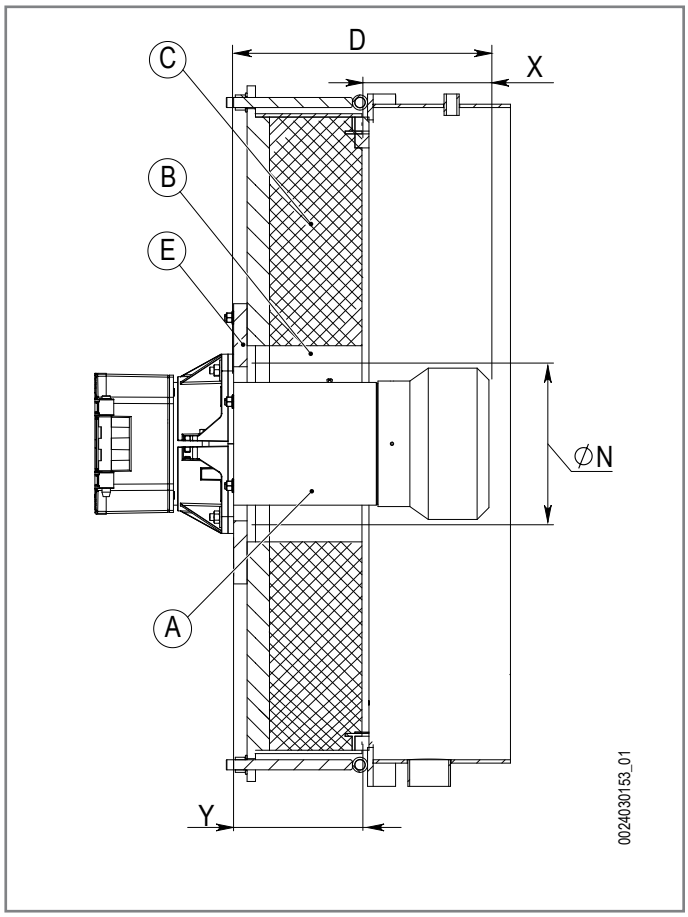

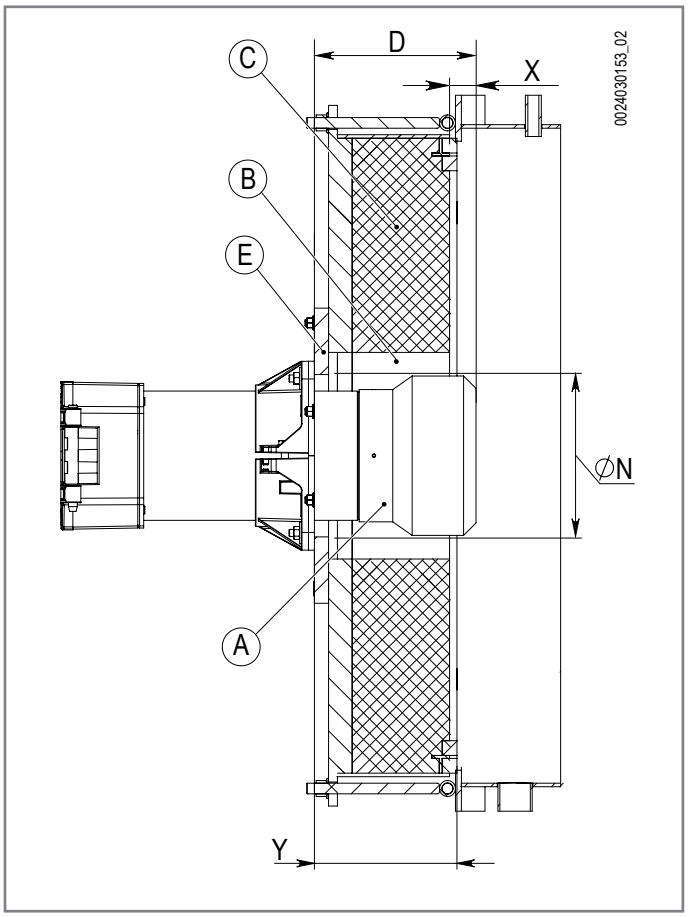

Проникновение головки горения должно определяться в соответствии с инструкциями производителя генератора.
Выполните облицовку из огнеупорного материала, поставляемую производителем генератора, в пространстве между головкой горения и огнеупором генератора (B).
Убедитесь, что огнеупорный материал, поставляемый производителем генератора, имеет термическую стойкость более 1500°C.

A	Головка сгорания
B	Пространство между головкой горения и огнеупором генератора
C	Огнеупор генератора
D	Длина головки
E	Дверка
N	Диаметр шаблона для сверления пластины генератора
X	Проникновение головки в генератор (D - Y)
Y	Толщина дверки генератора, включая огнеупор

Пример расчета проникновения головки горения:

Y = 190 мм (как указано в руководстве производителя генератора)
С учетом высоты D, указанной в таблице, диапазон проникновения головки горения составляет 10-210 мм
X мин (мм) = 200 - 190= 10
X макс (мм) = 400 - 190= 210

Выберите глубину проникновения головки в пределах расчетного диапазона.

МОНТАЖ УЗЛА ГОЛОВКИ

- Настройте положение соединительного фланца (25) путем отпускания винтов (6), головка горелки должна погрузиться в топку на размер, указанный изготовителем котла.
- Расположите изолирующую прокладку (13) на втулке, поместив трос (2) между крепежным фланцем (19) и изолирующей прокладкой (13).
- Закрепите горелку к котлу (1) посредством шпилек, шайб и соответствующих гаек из комплекта поставки (7).

ОПАСНОСТЬ / ВНИМАНИЕ
Полностью заполните подходящим материалом пространство между патрубком горелки и отверстием огнеупорной плиты внутри дверцы котла.

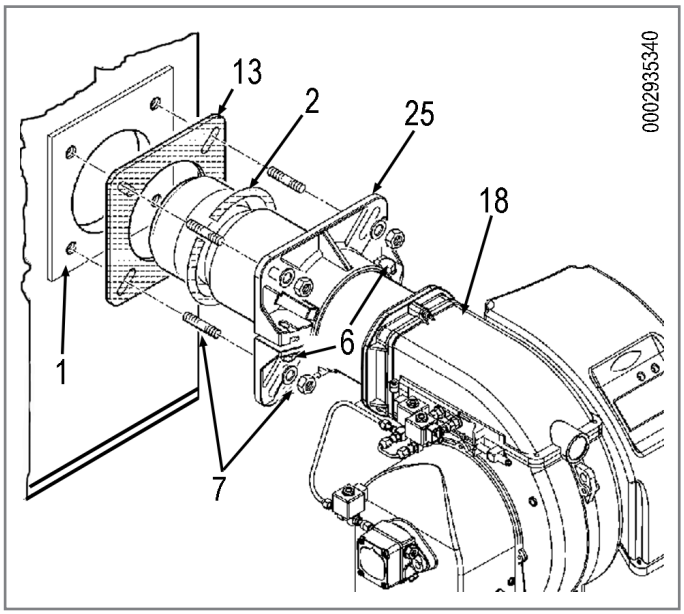

ФОРСУНКИ

ВНИМАНИЕ
Расходы 1-й и 2-й ступеней должны находиться между значениями, указанными в главе «Рабочие диапазоны».
Выбирайте насадки, соответствующие параметрам, указанным в таблицах.

Выбирайте форсунки, соответствующие параметрам, указанным в таблицах. Максимальный расход горелки представляет собой сумму расходов двух форсунок.
Форсунка первой ступени обеспечивает расход топлива для розжига и обычно выбирается таким образом, чтобы обеспечить 40-50% от максимального расхода, который должна развивать горелка.
Поэтому форсунка 2-й ступени должна обеспечивать остаточный расход, чтобы гарантировать ожидаемую мощность.

Форсунки в комплекте

Пример выбора форсунок
Насос предварительно откалиброван на 12 бар.

Разделим, например, 50% расхода на 1-й ступени и 50% расхода на 2-й ступени.
Выбираем форсунки, используя Таблицу расхода форсунок.
В столбце «Давление насоса» (1), соответствующем 12 бар, найдите расход топлива (кг/ч), необходимый для форсунки.
Как только мы нашли значение, приближенное по умолчанию, мы читаем размер форсунки в галлонах в час в столбце Форсунка (2).

Ugello(2)	Pressione Pompa bar (1)			Ugello(2)
G.P.H.	11	12	13	G.P.H.
5,00	19,93	20,82	21,67	5,00
5,5	21,92	22,90	23,83	5,5
6,00	23,92	24,98	26,00	6,00
6,50	25,91	27,06	28,17	6,50
7,00	27,60	29,14	30,33	7,00
7,50	29,90	31,22	32,50	7,50
8,30	33,08	34,55	35,97	8,30
9,50	37,87	39,55	41,17	9,50
10,50	41,73	43,74	45,41	10,50
12,00	47,80	50,00	52,00	12,00
13,80	55,00	57,50	59,80	13,80
15,30	61,00	63,70	66,30	15,30
17,50	69,80	72,90	75,80	17,50
19,50	77,70	81,20	84,50	19,50
21,50	85,70	89,50	93,20	21,50
24,00	95,70	99,90	104,00	24,00
28,00	111,60	116,60	121,30	28,00
30,00	119,60	124,90	130,00	30,00
G.P.H.	Portata all'uscita dell'ugello Kg/h			G.P.H.

Таблица расхода форсунок

Форсунка	Давление насос, бар										Форсунка
гал/час	11	12	13	14	15	16	17	18	19	20	гал/час
0,40	1,59	1,67	1,73	1,80	1,86	1,92	1,98	2,04	2,10	2,15	0,40
0,50	1,99	2,08	2,17	2,25	2,33	2,40	2,48	2,55	2,62	2,69	0,50
0,60	2,39	2,50	2,60	2,70	2,79	2,88	2,97	3,06	3,14	3,22	0,60
0,65	2,59	2,71	2,82	2,92	3,03	3,12	3,22	3,31	3,41	3,49	0,65
0,75	2,99	3,12	3,25	3,37	3,49	3,61	3,72	3,82	3,93	4,03	0,75
0,85	3,39	3,54	3,68	3,82	3,96	4,09	4,21	4,33	4,45	4,57	0,85
1,00	3,99	4,16	4,33	4,50	4,65	4,81	4,96	5,10	5,24	5,37	1,00
1,10	4,38	4,58	4,77	4,95	5,12	5,29	5,45	5,61	5,76	5,91	1,10
1,20	4,78	5,00	5,20	5,40	5,59	5,77	5,95	6,12	6,29	6,45	1,20
1,25	5,00	5,20	5,40	5,60	5,80	6,00	6,20	6,35	6,55	6,70	1,25
1,35	5,38	5,62	5,85	6,07	6,28	6,49	6,69	6,88	7,07	7,26	1,35
1,50	5,90	6,24	6,50	6,75	6,98	7,21	7,43	7,65	7,86	8,06	1,50
1,65	6,58	6,87	7,15	7,42	7,68	7,93	8,18	8,41	8,64	8,87	1,65
1,75	6,98	7,29	7,58	7,87	8,15	8,41	8,67	8,92	9,17	9,41	1,75
2,00	7,97	8,33	8,67	8,99	9,31	9,61	9,91	10,20	10,48	10,75	2,00
2,25	8,97	9,37	9,75	10,12	10,47	10,85	11,15	11,47	11,79	12,09	2,25
2,50	9,97	10,41	10,83	11,24	11,64	12,02	12,39	12,75	13,10	13,44	2,50
3,00	11,96	12,49	13,00	13,49	13,96	14,42	14,87	15,30	15,72	16,12	3,00
3,50	13,95	14,57	15,17	15,74	16,29	16,83	17,34	17,85	18,34	18,81	3,50
4,00	15,94	16,65	17,33	17,99	18,62	19,23	19,82	20,40	20,95	21,50	4,00
4,50	17,94	18,73	19,50	20,24	20,95	21,63	22,30	22,95	23,57	24,19	4,50
5,00	19,93	20,82	21,67	22,48	23,27	24,04	24,78	25,49	26,19	26,87	5,00
5,5	21,92	22,90	23,83	24,73	25,60	26,44	27,25	28,04	28,81	29,56	5,5
6,00	23,92	24,98	26,00	26,98	27,93	28,84	29,73	30,59	31,43	32,25	6,00
6,50	25,91	27,06	28,17	29,23	30,26	31,25	32,21	33,14	34,05	34,94	6,50
7,00	27,60	29,14	30,33	31,48	32,58	33,65	34,69	35,69	36,67	37,62	7,00
7,50	29,90	31,22	32,50	33,73	34,91	36,05	37,16	38,24	39,29	40,31	7,50
8,30	33,08	34,55	35,97	37,32	38,63	39,90	41,13	42,32	43,48	44,61	8,30
9,50	37,87	39,55	41,17	42,72	44,22	45,67	47,07	48,44	48,77	51,06	9,50
10,50	41,73	43,74	45,41	47,20	48,90	50,50	52,00	53,50	55,00	56,40	10,50
12,00	47,80	50,00	52,00	54,00	55,90	57,70	59,50	61,20	62,90	64,50	12,00
13,80	55,00	57,50	59,80	62,10	64,20	66,30	68,40	70,40	72,30	74,30	13,80
15,30	61,00	63,70	66,30	68,80	71,10	73,60	75,80	78,00	80,20	82,20	15,30
17,50	69,80	72,90	75,80	78,70	81,50	84,10	86,70	89,20	91,70	94,10	17,50
19,50	77,70	81,20	84,50	87,70	90,80	93,70	96,60	99,40	102,20	104,80	19,50
21,50	85,70	89,50	93,20	96,70	100,10	103,40	106,50	109,60	112,60	115,60	21,50
24,00	95,70	99,90	104,00	107,90	111,70	115,40	118,90	122,40	125,70	129,00	24,00
28,00	111,60	116,60	121,30	125,90	130,30	134,60	138,70	142,80	146,70	150,50	28,00
30,00	119,60	124,90	130,00	134,90	139,60	144,20	148,70	153,00	157,20	161,20	30,00
гал/час	Расход на выходе форсунки Кг/ч										гал/час

Плотность дизельного топлива =0,820 / 0,830 PCI = 10150 Kcal/Kg

PCI Низшая теплота сгорания

GPH Галлонов на час

Монтаж

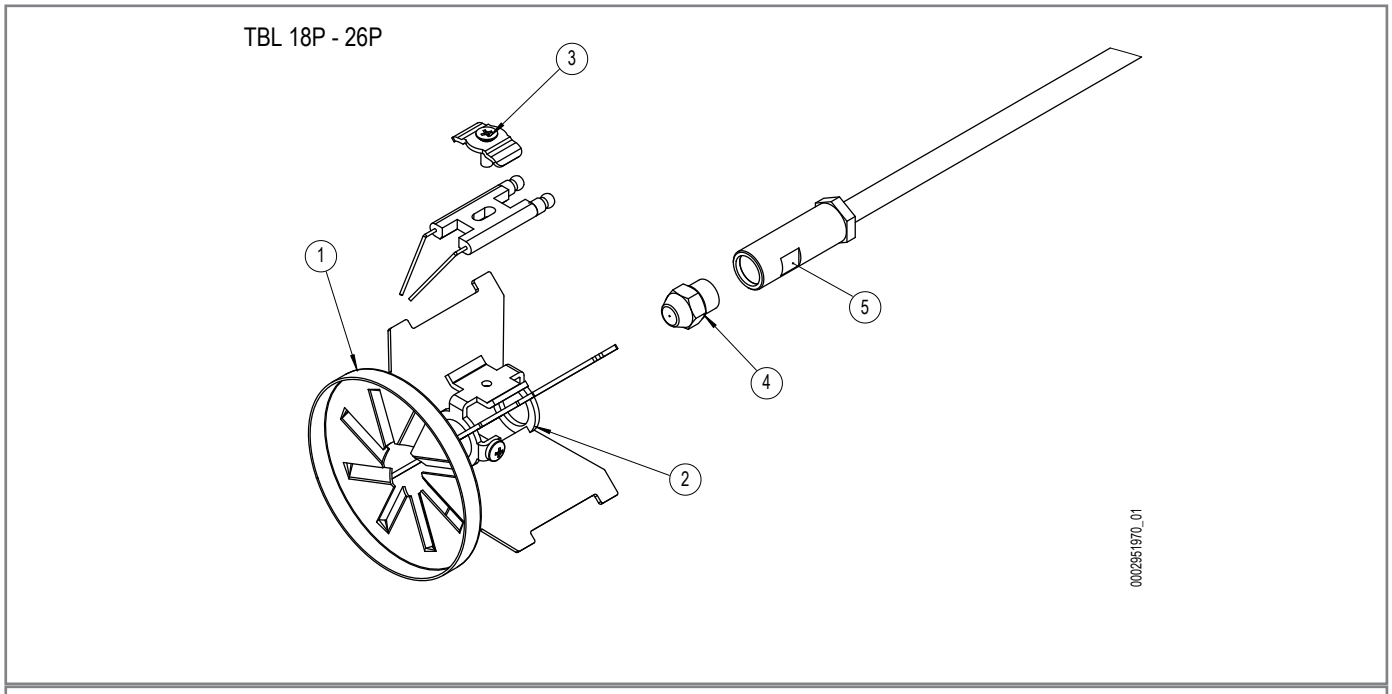

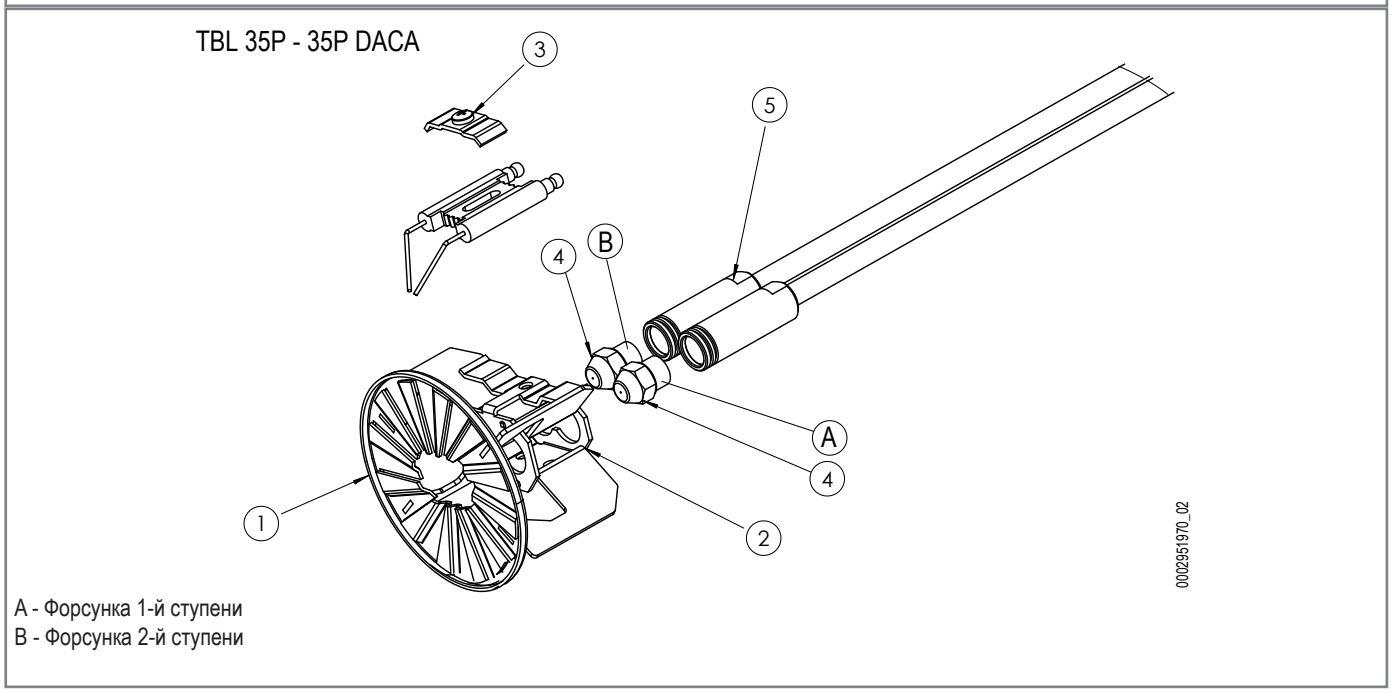

- Разберите головку сгорания, как указано в главе «Техническое обслуживание».
- Снимите диск пламени (1), открутив винты (2).
- Ослабьте винты (3) и сдвиньте электроды.
- Прикрутите форсунки (4) с помощью контрогаечного ключа (размер 16) к поверхностям (5) держателя форсунки.
- Установите на место электроды и диск пламени согласно указаниям в главе «Положение диска и электрода».
- Установите на место головку сгорания, как указано в главе «Техническое обслуживание».

УСТРОЙСТВО РЕГУЛИРОВКИ ВОЗДУХА НА ГОЛОВКЕ ГОРЕНИЯ

Головка горения оснащена системой регулировки, которая позволяет открыть или закрыть воздушный зазор между диском (3) и диффузором (5).
С закрытием прохода воздуха перед диском будет высокое давление даже при маленьких расходах.
Высокая скорость и завихрение воздуха позволят получить хорошую топливовоздушную смесь и пламя будет стабильным.
Наличие высокого давления воздуха перед диском может стать крайне важным для предотвращения пульсаций пламени, особенно в тех случаях, когда горелка работает с топкой, у которой высокое сопротивление, и/или в условиях высокой тепловой нагрузки.
Механизм, который закрывает воздушный зазор на головке горения, должен быть выставлен на такое значение, при котором за диском пламени всегда будет обеспечиваться довольно высокое давление воздуха.
Для этого следует зафиксировать устройство в промежуточном положении на закрытии воздуха для головки и с помощью воздушной заслонки увеличить поток на всасывание вентилятором; разумеется, такое условие должно существовать, когда горелка работает на максимальной мощности по запросу системы.
Подправьте положение механизма, закрывающего воздушный зазор на головке горения. Для этого переместите его вперед или назад так, чтобы получить поток воздуха, соответствующий подаче, при этом воздушная заслонка на всасывании должна быть довольно открыта.

ОПАСНОСТЬ / ВНИМАНИЕ
Вышеперечисленные регулировки являются приблизительными; положение головки горения зависит от характеристик топки.

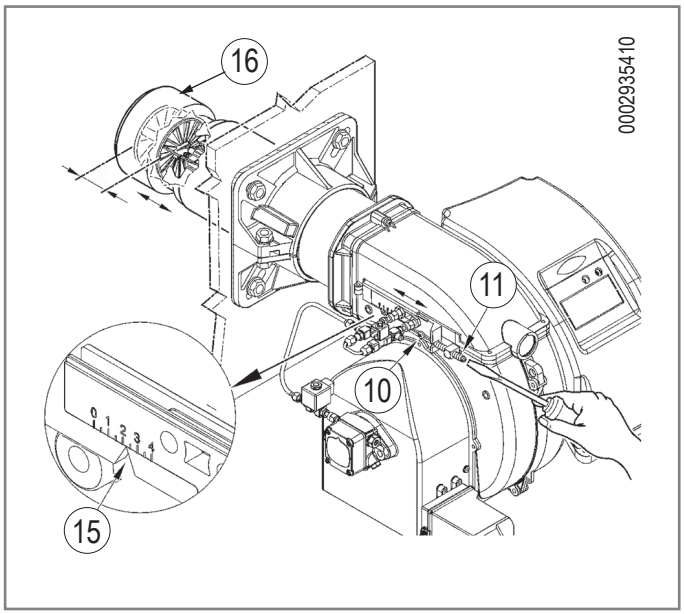

X = Расстояние от головки до диска; отрегулируйте расстояние X, следуя приведенным ниже указаниям:

- ослабьте винт (10),
- винтом (11) отрегулируйте положение головки горения (16), опираясь на указатель (15).
- отрегулируйте расстояние X между минимальным и максимальным значением, на основании данных из таблицы.

СХЕМА РЕГУЛИРОВКИ РАССТОЯНИЯ ДИСКА ЭЛЕКТРОДОВ

После монтажа форсунки проверьте правильное позиционирование электродов и диска в соответствии с нижеуказанными отметками (в мм).
После каждой операции проверяйте на головке соответствие указанных отметок.

ОПАСНОСТЬ / ВНИМАНИЕ
Во избежание повреждений опоры выполняйте монтаж/демонтаж форсунки при помощи двух ключей.

ОПАСНОСТЬ / ВНИМАНИЕ
Прим. Рекомендуется использовать форсунки с углом распыления 45° в узких камерах сгорания.

	A	B	C	D	E
TBL 18 P	1	19	5	4,5	7
TBL 26 P	1	19	5	4,5	7
TBL 35 P	1,5	21	7	5	6,5

* После каждой операции на головке сгорания проверяйте подключение удлинителей на электродах.

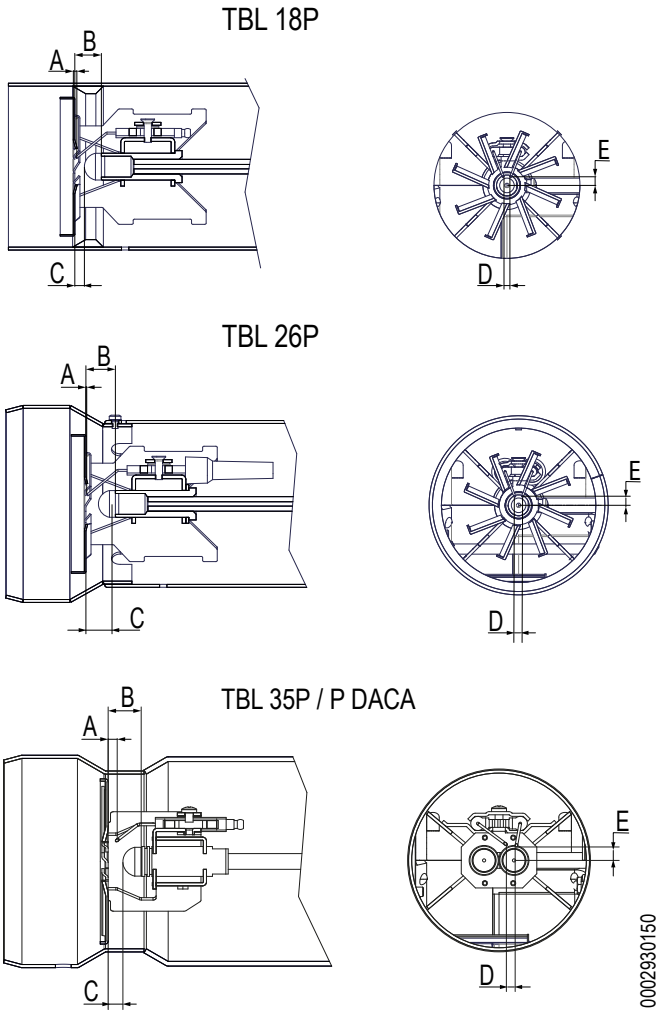

ЭЛЕКТРИЧЕСКИЕ СОЕДИНЕНИЯ

МЕРЫ ПРЕДОСТОРОЖНОСТИ ДЛЯ ОБЕСПЕЧЕНИЯ ЭЛЕКТРОБЕЗОПАСНОСТИ

ВНИМАНИЕ
Производитель снимает с себя любую ответственность за изменения или соединения, отличные от указанных в электрических схемах горелки.

ОПАСНОСТЬ
Электрический щит под напряжением

ОСТОРОЖНО / МЕРЫ ПРЕДОСТОРОЖНОСТИ
Открывать электрощит горелки может только квалифицированный специалист.

- Электрические соединения должны выполняться квалифицированным персоналом в соответствии с действующими нормами страны назначения.
- Для подключения к сети электропитания необходимо предусмотреть многополюсный выключатель с расстоянием между разомкнутыми контактами не менее 3 мм в соответствии с действующими нормативами техники безопасности (условие для повышенного напряжения категории III).
- Снимайте наружную изоляцию кабеля питания лишь настолько, насколько это необходимо для выполнения соединения, во избежание соприкосновения провода с металлическими частями.
- Пользование любым компонентом, потребляющим электроэнергию, требует соблюдения некоторых важных правил, а именно:
  не касайтесь прибора мокрыми или влажными частями тела и/или если у вас мокрые ноги;
  не тяните за электрические кабели;
  не допускайте, чтобы прибор подвергался воздействию атмосферных факторов, таких как дождь, солнце и т. д..
  В случае если принято решение о неиспользовании прибора в течении некоторого времени, целесообразно отключить электрический выключатель, подающий питание на все компоненты установки, потребляющие электроэнергию (насосы, горелку и т. д.).
- Используйте гибкие кабели согласно стандарту EN60335-1:EN 60204-1
  если в оболочке из ПВХ, по меньшей мере типа H05VV-F;
  если в резиновой оболочке, по меньшей мере типа H05RR-F; LiYCY 450/750V
  если без оболочки, по меньшей мере типа FG7 o FROR, FG70H2R
- Электрооборудование исправно работает, если относительная влажность не превышает 50% при максимальной температуре в +40° C. Более высокие значения относительной влажности допускаются только при более низких температурах (например, 90% при 20° C).
- Электрооборудование исправно работает, если находится на отметке не выше 1000 м над уровнем моря.

ВНИМАНИЕ
Настоящим заявляем, что наши вентиляторные горелки, работающие на газообразном, жидком и смешанном топливе, соответствуют основным требованиям европейских директив и европейским стандартам.
Копия декларации о соответствии нормам ЕС поставляется вместе с горелкой.

- Все соединения необходимо выполнить гибкими электрическими проводами.
- Минимальное сечение проводников питания должно быть 1,5 мм².
- Варианты работы на газе, с электродом-детектором, оснащены приспособлением распознания полярности.
- Несоблюдение полярности фазы-нейтрали вызывает блокировку по истечении временного промежутка безопасности; в случае "частичного" короткого замыкания или недостаточного изолирования между линией и землей напряжение на электроде-детекторе может быть уменьшено вплоть до блокировки аппарата по причине невозможности обнаружить сигнал пламени.
- Возьмите более короткий и прямой кабель розжига и уложите его вдалеке от других проводников, чтобы снизить до минимума радиочастотные помехи, (максимальная длина меньше 2 м, напряжение изоляции > 25 кВ);
- Электрические провода должны находиться на вдали от нагревающихся частей.
- Установка горелки разрешена лишь в зонах с уровнем загрязнения 2, как указано в стандарте EN 60204-1.
- Убедитесь, что электросеть имеет напряжение и частоту, указанные на табличке.
- На однофазной или трехфазной линии питания должен иметься отсечной выключатель с плавкими предохранителями.
- Главная линия и соответствующий выключатель с предохранителями должны выдерживать максимальный потребляемый ток горелки.

Устанавливается компанией, выполняющей монтаж

- Установите подходящий разъединитель для каждой линии питания горелки.
- Горелка может устанавливаться только в системах TN или TT. Она не должна устанавливаться в изолированных системах типа IT.
- Ни в коем случае не подключайте функцию автоматического сброса (путем необратимого удаления соответствующего пластикового язычка) на тепловом устройстве, установленном для защиты двигателя вентилятора.
- При подключении кабелей к клеммам электрооборудования следует предусмотреть запас заземляющего провода по длине, чтобы предотвратить его случайное отключение из-за возможных механических нагрузок.
- Обеспечьте цепь аварийного останова, способную выполнять одновременный останов по категории 0 как на однофазной 230Vac, так и на трехфазной 400Vac линии. Отсечение обеих линий электропитания способно обеспечить переход в безопасное состояние в кратчайшие сроки.
- Аварийный останов должен отвечать требованиям, установленным действующими нормами.
  Рекомендуется, чтобы устройство аварийного останова было красного цвета на желтом фоне.
  Аварийная функция должна иметь фиксированное действие и требовать восстановления вручную.
  При сбросе аварийного устройства горелка не должна запускаться автономно, а должна требовать дальнейших действий оператора по ее запуску в работу.
  Устройство аварийного останова должно быть хорошо различимым, легко доступным и расположенным в непосредственной близости от горелки. Оно не должно находиться внутри защитных систем или за дверьми, открываемыми с применением ключей или инструментов.
- Чтобы обеспечить легкий доступ оператора к операциям по техническому обслуживанию и регулировке, предоставьте план обслуживания, позволяющий гарантировать, что панель управления будет расположена в пределах 0.4 ÷ 2.0 метров от плана обслуживания.
- При подключении силовых кабелей и кабелей управления к электрическому оборудованию горелки снимите защитные колпачки и установите подходящие кабельные вводы, обеспечивающие степень защиты «IP», равную или выше указанной на паспортной табличке горелки.

ВЕРСИЯ С ГИДРАВЛИЧЕСКИМ ПРИВОДОМ

- Для моделей с однофазным питанием поместите два разъема, 7-штырьковый и 4-штырьковый, в соответствующие гнезда, расположенные под цоколем электрического щита.
- Для доступа к компонентам щита в моделях, работающих от с трехфазной линии питания, открутите два винта (6) и отведите слегка назад крышку, чтобы отцепить ее от опорного цоколя.
- Подсоедините токоподводящие провода (1) к дистанционному выключателю, закрепите заземляющий провод (2) и затяните соответствующий кабельный зажим.
- Соедините 7-штырьковый и 4-штырьковый разъёмы.
- Закройте крышку, стараясь правильно разместить два крюка (3) в соответствующих гнездах.

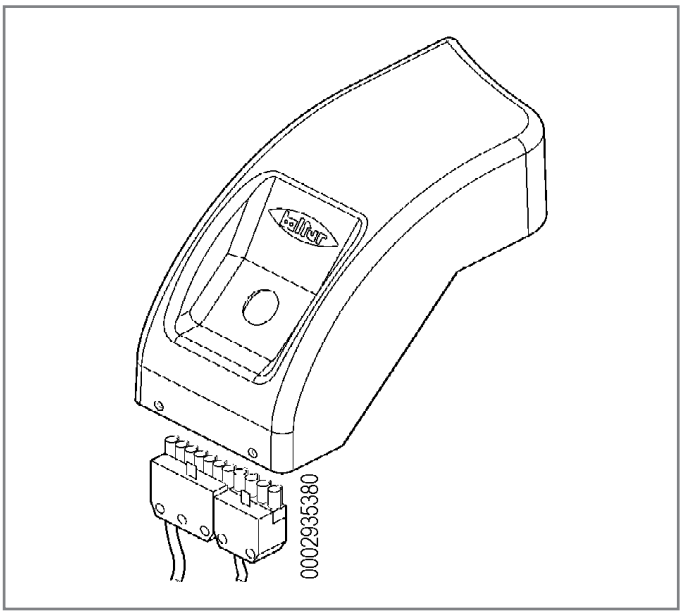

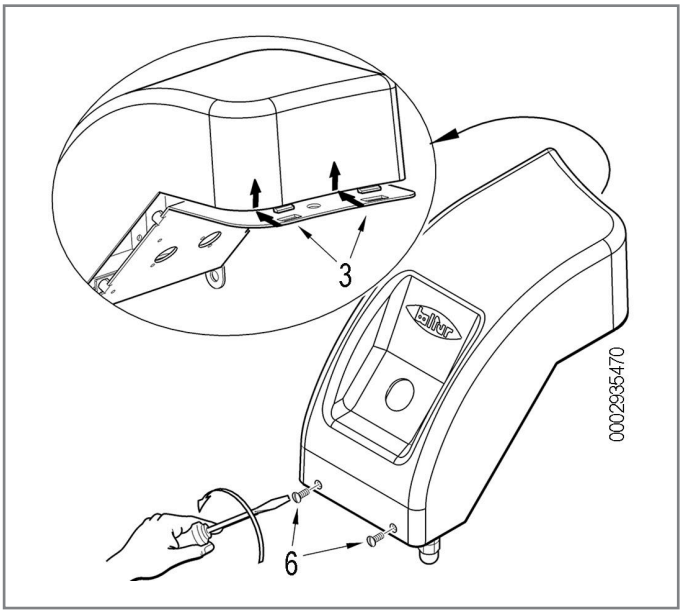

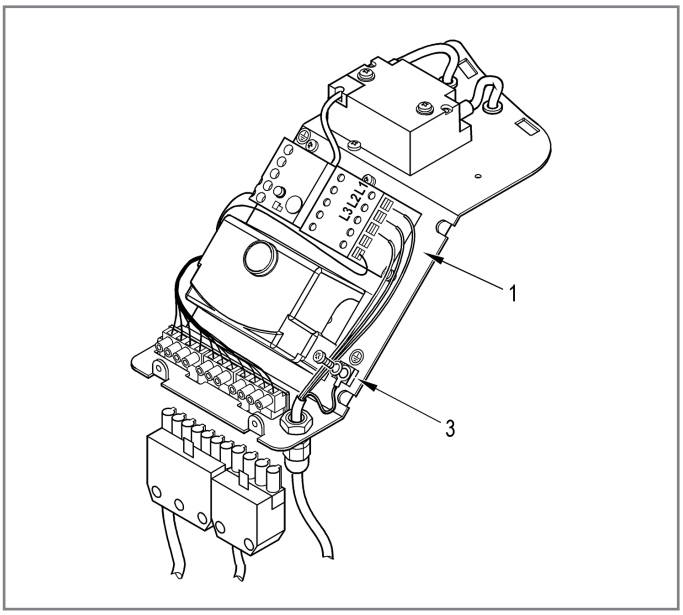

ВЕРСИЯ С АВТОМАТИЧЕСКИМ ЗАМЫКАЮЩИМ УСТРОЙСТВОМ ПРИ ОСТАНОВЕ (DACA)

- Для доступа к компонентам щита следует снять крышку, отвинчивая четыре винта (6).
- Ослабьте винты (6). Выньте пластинку для крепления кабелей(11), пропустите через отверстие два разъёма на 7 и на 4 штырька.
- В трехфазной горелке подсоедините токоподводящие провода (1) к дистанционному выключателю, закрепите заземляющий провод (2) и затяните соответствующий кабельный зажим.
- Верните на место пластинку для крепления кабелей(11).
- Поверните эксцентрик (10) так, чтобы пластинка (11) должным образом надавила на два провода. После этого затяните винты (6).
- Для закрытия крышки электрического щита, заверните 4 винта (6) с моментом затяжки, равным приблизительно 5 Нм, для обеспечения хорошего уплотнения.

ОСТОРОЖНО / МЕРЫ ПРЕДОСТОРОЖНОСТИ
гнезда кабелей для разъемов предусматриваются соответственно для кабеля Ø 9,5÷10 мм и Ø 8,5÷9 мм, чтобы обеспечивать уровень защиты IP 44 (Норма CEI EN60529) относительно электрической панели.

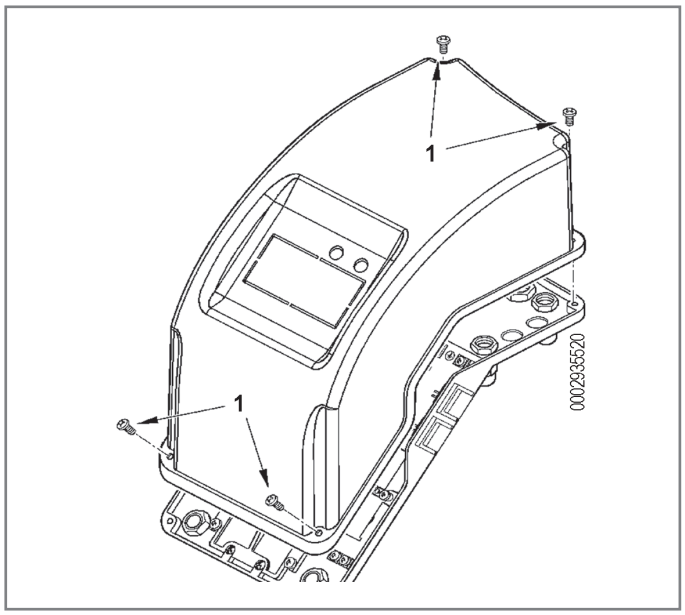

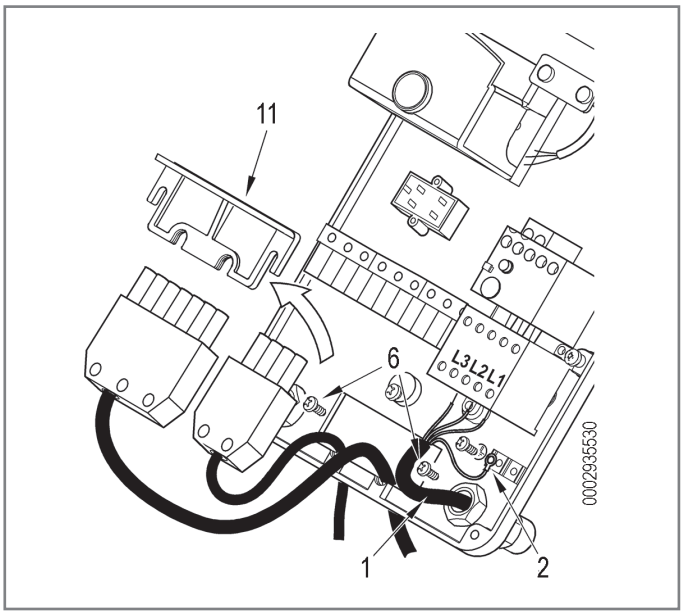

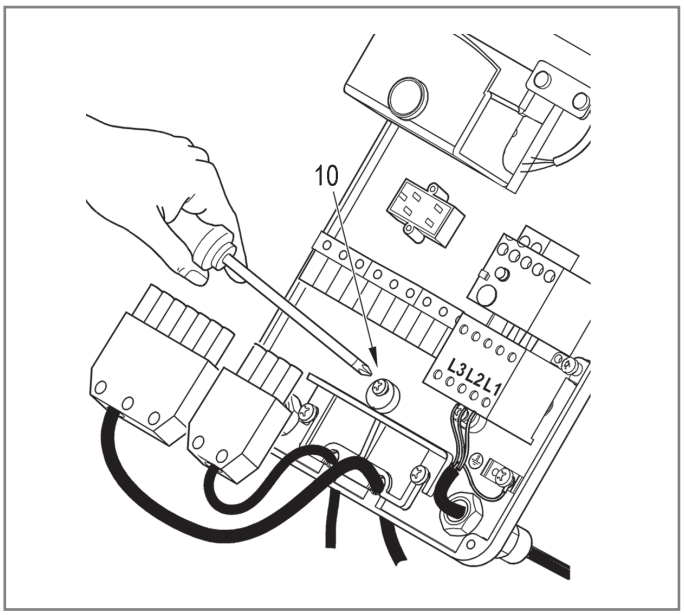

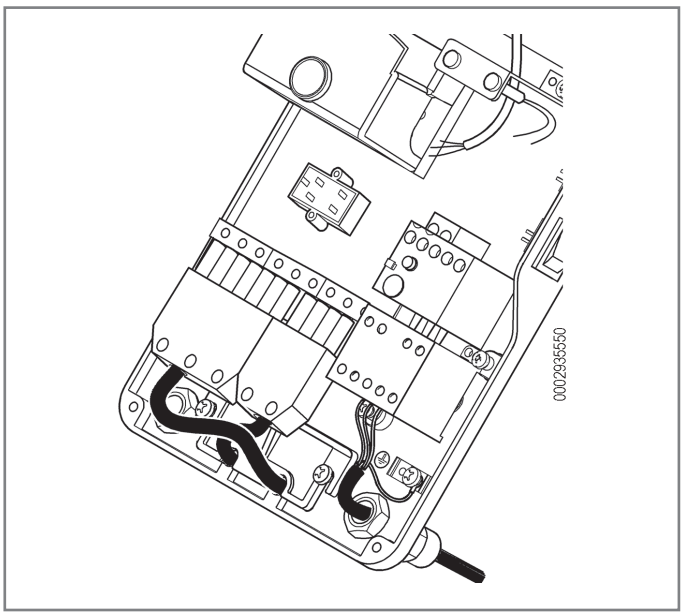

ОПИСАНИЕ ФУНКЦИОНИРОВАНИЯ

Когда двухступенчатая горелка устанавливается на водогрейном отопительном котле, необходимо соединить ее так, чтобы при работе в нормальных условиях использовались две ступени, а при достижении заданного значения температуры горелка полностью останавливалась, не переходя на первую ступень.
Чтобы добиться такого режима работы, термореле второй ступени не задается, а между соответствующими клеммами блока выполняется прямое соединение (перемычка).
Таким образом используется мощность горелки только для включения на минимальном расходе, чтобы выполнить мягкий розжиг, который является необходимым условием для котлов с камерой сгорания, работающей под давлением (наддувом) и под разряжением.
Рабочий или предохранительный термостат будут управлять включением и остановом горелки.
Если замкнуты терморегуляторы, то при замыкании главного выключателя и выключателя ВКЛЮЧЕН/ВЫКЛЮЧЕН на электрическом щите, напряжение доходит до блока управления и контроля, который начинает свой цикл.
Затем запускаются двигатель крыльчатки и трансформатор розжига.
Двигатель приводит в движение крыльчатку, которая начинает продувать воздухом камеру сгорания, и насос. Так через обратный трубопровод выводятся воздушные пузыри из установки.
Эта стадия предварительной продувки заканчивается открытием предохранительного электроклапана и 1-й ступени, что позволяет топливу достичь форсунки 1-й ступени при давлении 12 бар и выйти в камеру сгорания в мелко распыленном виде.
Как только распыленное топливо выходит из форсунки, оно загорается от искры, которая появляется между электродами сразу же после пуска двигателя.
Во время розжига первой ступени подача воздуха на горение определяется регулировкой, выполненной на гидравлическом приводе управления (см. главу, посвященную гидравлическому приводу).
В случае использования серводвигателя регулировки воздуха руководствуйтесь информацией о регулировке кулачка 1-й ступени в главе о регулировке кулачков серводвигателя.
Если пламя появляется надлежащим образом, то по истечении времени, заданного в электронном блоке, срабатывает электроклапан 2-й ступени (в положении покоя он замкнут).
В случае использования серводвигателя регулировки воздуха руководствуйтесь информацией о регулировке кулачка 2-й ступени в главе о регулировке кулачков серводвигателя.
Открытие клапана 2-ой ступени позволяет топливу при давлении в 12 бар достигнуть форсунки второй ступени.
Одновременно с этим поршень управления регулятором воздуха горения перемещается вниз, открывая в большей степени сам регулятор.
Ход поршня регулируется с помощью винта со стопорной гайкой (см. главу, посвященную гидравлическому приводу).
Таким образом, горелка функционирует в полном режиме.
С момента появления пламени в камере сгорания горелка контролируется и управляется фоторезистором и термостатами.
Блок управления продолжает программу и отключает трансформатор розжига.
Когда температура или давление в котле доходят до настроенного значения, горелка отключается, так как срабатывает термостат или реле давления.
И наоборот, если температура или давление опускаются ниже калибровочных значений термостата или реле давления котла, горелка вновь начнет работу.
Если во время работы произойдет прерывание пламени не менее чем на секунду, сработает фоторезистор, который прервет питание реле, замкнув отсечные электроклапаны топлива.
Так повторяется фаза розжига и, если пламя нормально загорается, горелка продолжает работать. В противном случае блок автоматически помещается в положение "блокировки".
Если программа останавливается (отсутствие напряжения, ручное отключение, срабатывание терморегулятора и т.д.) во время продувки, программатор возвращается в исходное положение и автоматически повторяет всю стадию розжига горелки.

ВНИМАНИЕ
Блок управления LMO 44 блокируется через три несостоявшихся цикла розжига.

ВНИМАНИЕ
При подборе форсунки в зависимости от общего расхода (для двух работающих форсунок) необходимо брать значения расхода для рабочего давления дизельного топлива 12 бар. Соотношение между первой и второй ступенью можно варьировать в широких пределах, заменяя форсунки.

РОЗЖИГ И РЕГУЛИРОВКА

ПРЕДУПРЕЖДЕНИЯ ПРИ ЗАПУСКЕ

Носите защитную одежду с электростатическими характеристиками.

- Пуск, проверки и техобслуживание должны выполняться исключительно квалифицированными специалистами в соответствии с положениями действующих нормативов.
- После закрепления горелки на котле проведите испытания и убедитесь в отсутствии зазоров,, через которые могло бы выходить пламя.
- Проверьте герметичность трубопроводов подачи топлива на прибор.
- Удостоверьтесь, что расход топлива соответствует требуемой мощности горелки.
- Отрегулируйте расход топлива горелки с учетом мощности, необходимой для котла.
- Давление подачи топлива должно находиться в пределах, указанных на табличке технических данных, установленной на горелке, и/или в руководстве
- Проверьте, чтобы параметры системы подачи топлива соответствовали требуемому расходу горелки, и чтобы она была оснащена всеми предохранительными и контрольными устройствами, предусмотренными действующими нормативами.
- Проверьте правильную затяжку всех зажимов на проводниках питания.

Перед розжигом необходимо проверить следующее:

- Убедитесь, что монтированные на горелке форсунки подходят к мощности котла, в противном случае замените их на подходящие.
- Необходимо убедиться в том, что напряжение соединяемой электрической линии соответствует напряжению, указанному производителем, и электрические соединения, осуществленные на месте установки, выполнены правильным образом в соответствии с предоставленной электрической схемой.
- Удостоверьтесь в отсутствии препятствий при выводе дымовых газов через заслонки котла и заслонки дымохода.
- Убедитесь, что в котле есть вода и что задвижки системы открыты.
- Проверьте, наличие топлива в цистерне.
- Проверьте, чтобы все вентили на всасывающем и обратном топливных трубопроводах, а также все топливные запорные устройства были открыты.
- Избегайте работы на второй ступени. Установите переключатель на электрическом щите в положение 1-й ступени. Если в горелке не предусмотрен выключатель первой и второй ступени, отключить соединение с термостатом, чтобы предотвратить вторую ступень работы в случае, если она уже существует.
- Откройте регулятор расхода воздуха так, чтобы обеспечить поток воздуха, необходимый для работы горелки на 1-й ступени, после этого заблокируйте положение.
- Устройство регулировки воздуха на головке горения установите в среднее положение.(см. раздел Устройство регулировки воздуха на головке горения).
- Включите главный выключатель, а также выключатель на пульте упарвления (S1), если имеется.
- Сработает программатор, который начнёт выполнять установленную программу, подключая устройства горелки.
- С горелкой, работающей на первой ступени, отрегулируйте воздух в необходимом объеме для обеспечения хорошего сгорания.
- Количество воздуха для первой ступени должно быть немного недостаточным, чтобы обеспечить идеальное зажигание даже в самых сложных случаях.
- Отрегулировав воздух на 1-й ступени, уберите ток главным выключателем. Поместите выключатель на электрическом щите в положение 2-й ступени для замыкания электрической цепи, управляющей срабатыванием 2-й ступени.
- Для этого используйте винт, ограничивающий ход поршня, для моделей с гидроприводом (0002935420) или кулачок регулирования воздуха второй ступени для моделей с сервоприводом (0002935210). задайте открытие воздушной заслонки для 2-й ступени в таком положении, которое обеспечивает подачу необходимого топлива.
- Снова включите агрегат. Сразу же после включения он автоматически перейдет на вторую ступень в соответствии с программой, заданной в программаторе.
- Отрегулируйте воздух в количестве, необходимом для обеспечения хорошего процесса горения.
- Проверьте процесс горения посредством специальных приборов.
- При отсутствии подходящих приборов, посмотрите на цвет пламени.
- Рекомендуем регулировать так, чтобы добиться пламени светло-оранжевого цвета, избегая красного пламени при наличии дыма, а также белого пламени при слишком большом избытке воздуха.
- Регулятор воздуха должен быть установлен в таком положении, чтобы процент углекислого газа (CO_2) уходящих газов находился в следующих изменяемых пределах: 10 % (минимум) - 13 % (максимум), а значение задымленности по шкале Бахараха не превышало 6.

ОСТОРОЖНО / МЕРЫ ПРЕДОСТОРОЖНОСТИ

С гидравлическим поршнем,
При первом розжиге горелки могут происходить отключения во время прохода с 1-й на 2-ую ступень, это обусловлено наличием воздуха в контуре гидравлического поршня.
Слегка ослабить гайку, которая блокирует трубку поршня, выполнить несколько рабочих циклов до тех пор, пока топливо не начнет выходить из гайки патрубка поршня.
Затянуть гайку в конце операции.

Горелка оборудована винтами регулировки диска пламени, что позволяет оптимизировать горение, уменьшая или увеличивая проход воздуха между диском и головкой.
При необходимости откорректируйте подачу воздуха для горения с помощью воздушной заслонки и положения диска пламени путем использования винта (B).
Уменьшите проток воздуха между диском и головкой, раскручивая регулировочный винт, в случае сокращенной подачи топлива. И наоборот, для увеличения протока воздуха закрутите винт в случае чрезмерной подачи топлива.
После того как вы изменили положение диска пламени, требуется откорректировать положение воздушной заслонки, после чего проверить правильность розжига.

ПРОВЕРКИ

После розжига горелки необходимо проверить предохранительные устройства, фоторезистор, блокировочные механизмы, термостаты.

- Фоторезистор представляет собой устройство, контролирующее наличие пламени. Следовательно, он должен быть в состоянии сработать, если во время работы горелки пропадет пламя.
- Горелка должна перейти в положение блокировки и оставаться там, если на этапе розжига в установленное блоком управления время не появится пламя.
- Блокировка приводит к мгновенному останову двигателя и горелки. При этом загорается соответствующий индикатор блокировки.

Для контроля исправности фоторезистора и соответствующего индикатора блокировки выполните следующее:

- Включите горелку.
- После розжига извлеките фоторезистор из гнезда. При этом закройте ветошью окошко на опоре фоторезистора для имитации отсутствия пламени затемнением фоторезистора.
- Пламя горелки должно погаснуть.
- Горелка опять включится, но, поскольку фоторезистор затемнён, он не обнаружит свет и, по истечении времени, установленного программой блока управления, горелка поместится в положение "блокировки".
- Для разблокировки блока управления вручную нажмите специальную кнопку.
- Чтобы проверить эффективность термостатов, необходимо установить температуру воды в котле не менее, чем на 50° C
- С помощью ручки управления термостата уменьшайте температуру вплоть до остановки горелки.
- Срабатывание термостата должно происходить при максимальной разнице температуры в 10°C относительно значения, выставленного на термометре котла. Если это не так, измените настройку шкалы термостата на значение, равное значению на термометре.

ГИДРОПРИВОД КАЧАЮЩЕГОСЯ ТИПА

Регулировка положения воздушной заслонки на 1-й ступени

- Чтобы увеличить объем подаваемого воздуха, используйте кольцо (3) с вращением против часовой стрелки, используйте опорный ключ (1) гидравлического привода.
- Вследствие этих действий корпус (1) опускается и способствует открытию воздушной заслонки (9) для 1-й ступени.
- Для уменьшения расхода воздуха используйте кольцо (4) (вращение по часовой стрелке), используя дополнительный ключ на корпусе гидравлического привода.
- В этом случае корпус (1) поднимается и способствует закрытию воздушной заслонки (9).
- Закончив регулировку воздуха на 1-й ступени, заблокируйте два кольца (4) и (5).

Регулировка положения воздушной заслонки на 2-й ступени

- Ослабьте замковую гайку (8).
- Для увеличения расхода воздуха, подаваемого для пламени 2-й ступени, следует отвинтить винт (5), таким образом произойдет удлинение хода гидравлического поршня. И наоборот - для уменьшения хода.
- Завершив регулировку воздуха на 2-й ступени, затяните гайку (8).

ОПАСНОСТЬ / ВНИМАНИЕ
Для того, чтобы предотвратить повреждения проушины| (9), выполняйте все операции по регулировке двумя ключами.

- Верните горелку на 1-ю ступень, выбрав на переключателе (7) положение I, и проверьте устойчивость пламени во время перехода.
- При необходимости оптимизируйте горение, отрегулировав головку, как указано в главе «Регулировка подачи воздуха на головке горения».

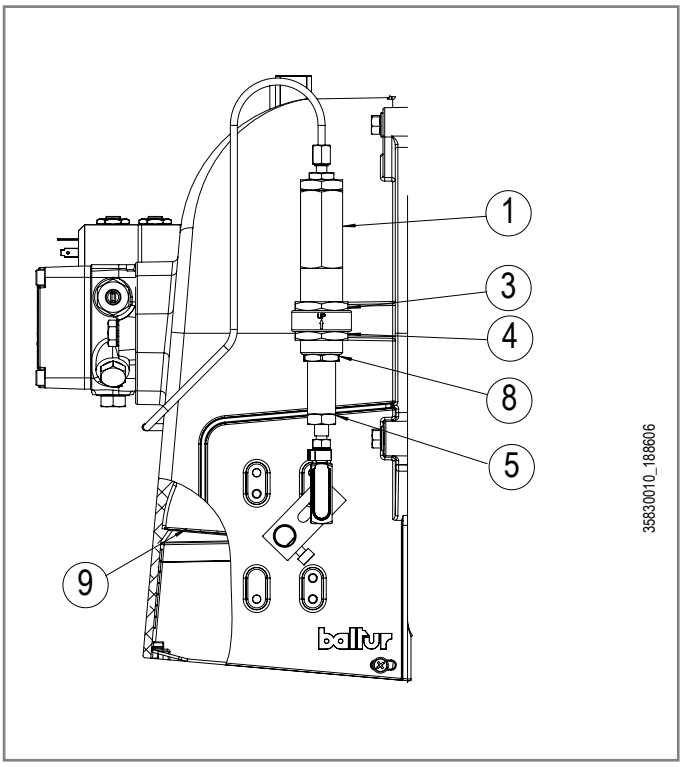

ТЕХНИЧЕСКОЕ ОБСЛУЖИВАНИЕ

ПРЕДУПРЕЖДЕНИЯ ПО ТЕХНИЧЕСКОМУ ОБСЛУЖИВАНИЮ

Носите защитную одежду с электростатическими характеристиками.

ОПАСНОСТЬ / ВНИМАНИЕ
Закройте ручной отсечной вентиль подачи топлива.

ВНИМАНИЕ
Перед выполнением каких-либо операций по техническому обслуживанию обязательно отключите электропитание от горелки, повернув главный выключатель системы.

ВНИМАНИЕ
Материалы при высоких температурах.
Перед выполнением каких-либо работ дождитесь полного остывания компонентов, контактирующих с источниками тепла.

- Перед розжигом горелки и хотя бы раз в год необходимо, чтобы квалифицированный специалист выполнил следующие операции:
  Отрегулируйте расход топлива горелки с учетом мощности, необходимой для котла.
  Выполните контроль процесса горения, отрегулировав расход воздуха для горения, топлива и выбросов (O2 / CO / NOx) согласно действующему законодательству.
  Проверьте исправность регулировочных и предохранительных устройств.
  Проверьте правильность функционирования трубопровода удаления продуктов сгорания.
  Проверьте герметичность внутреннего и наружного участка трубопроводов подачи топлива.
  По завершении регулировок проверьте, чтобы все механические крепления регулировочных устройств были плотно затянуты.
  Убедитесь в наличии необходимых инструкций по эксплуатации и техобслуживанию горелки.
- В случае частых блокировок горелки не следует упорно пытаться сбрасывать блокировку с помощью ручной процедуры, вместо этого следует обратиться за помощью к квалифицированным специалистам.
- В случае если принято решение о неиспользовании горелки в течение некоторого времени, закройте ручной отсекающий вентиль подачи топлива.

ПРОГРАММА ТЕХОБСЛУЖИВАНИЯ

ВНИМАНИЕ
Все операции должны выполняться исключительно квалифицированным персоналом.

Необходимо минимум один раз в год выполнять анализ газов, выделяемых в ходе сгорания, в соответствии с действующими нормативами для проверки соответствия выбросов их положениям.

- Прочистите воздушные заслонки, реле давления воздуха со штуцером отбора давления и соответствующую трубку в случае их наличия.
- Проверьте состояние электродов. При необходимости замените их.
- Прочистите котел и дымоход (эта работа должна выполняться работниками, специализирующихся на подобных операциях); помните, что у чистого котла выше КПД, дольше срок службы и ниже уровень шума.
- Проверьте, не засорен ли топливный фильтр. При необходимости замените его.
- Убедитесь, что все компоненты головки сгорания находятся в хорошем состоянии и не деформированы из-за высокой температуры. На них не должно быть грязи и различного рода отложений, которые могут попасть из помещения и/или образоваться в процессе горения.
- Регулярно выполняйте анализ отработанных газов и правильные значения выбросов по дымовым газам.
- Проверьте целостность и чистоту форсунок.В случае замены выполните проверку горения.

Необходимо минимум один раз в год выполнять анализ газов, выделяемых в ходе сгорания, в соответствии с действующими нормативами для проверки соответствия выбросов их положениям.

- Прочистите воздушные заслонки, реле давления воздуха со штуцером отбора давления и соответствующую трубку в случае их наличия.
- Проверьте состояние электродов. При необходимости замените их.
- Очистите фотоэлемент. При необходимости замените его.
- Прочистите котел и дымоход (эта работа должна выполняться работниками, специализирующихся на подобных операциях); помните, что у чистого котла выше КПД, дольше срок службы и ниже уровень шума.
- Проверьте, не засорен ли топливный фильтр. При необходимости замените его.
- Убедитесь, что все компоненты головки сгорания находятся в хорошем состоянии и не деформированы из-за высокой температуры. На них не должно быть грязи и различного рода отложений, которые могут попасть из помещения и/или образоваться в процессе горения.
- Регулярно выполняйте анализ отработанных газов и правильные значения выбросов по дымовым газам.

При необходимости очистите головку горения, демонтируя ее компоненты согласно нижеописанной процедуре:

- Отсоедините шланги дизельного топлива (24) от штуцеров, расположенных под узлом головки (будьте осторожны, так как будет капать топливо).

ВНИМАНИЕ
Запомните положение отметок на подвижной пластине (23) относительно риски, имеющейся на спиральном корпусе горелки. После окончания операций по техобслуживанию это позволит поместить узел смесителя в тоже положение, на которое он был ранее отрегулирован.

- Открутите винты (11) и снимите крышку (13).
- Открутите гайку (6), расположенную внутри корпуса горелки, и снимите собачку (1) вместе с винтом (11) регулировки положения узла смесителя (18).
- Открутите винт (10) с соответствующей шайбой. Слегка приподнимите узел смесителя (18) и полностью выньте его в направлении, указанном стрелкой, предварительно отсоединив провода зажигания (29) от соответствующих электродов.
- Закончите обслуживание и, проверив положение электродов розжига и диска пламени, выполните монтаж узла смесителя, действуя в обратной демонтажу последовательности.

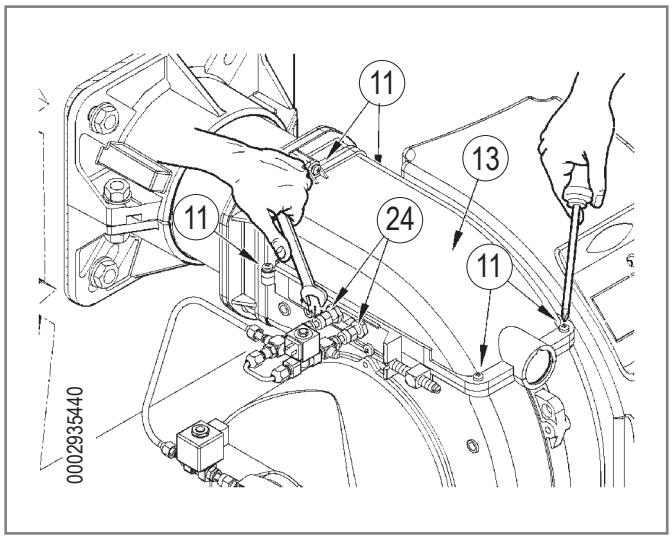

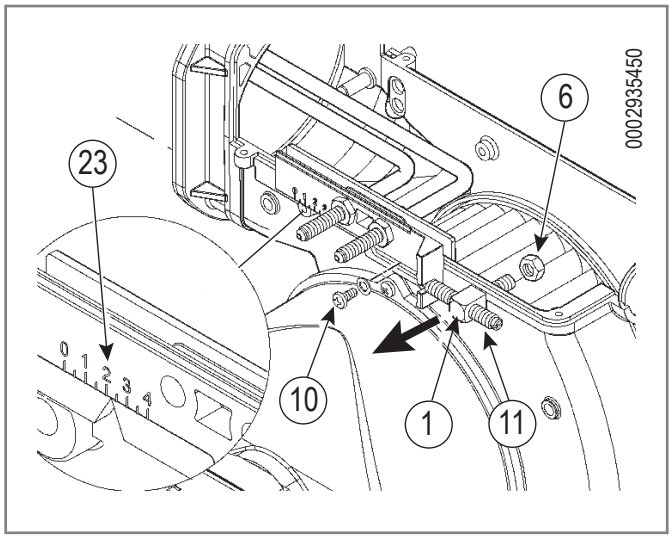

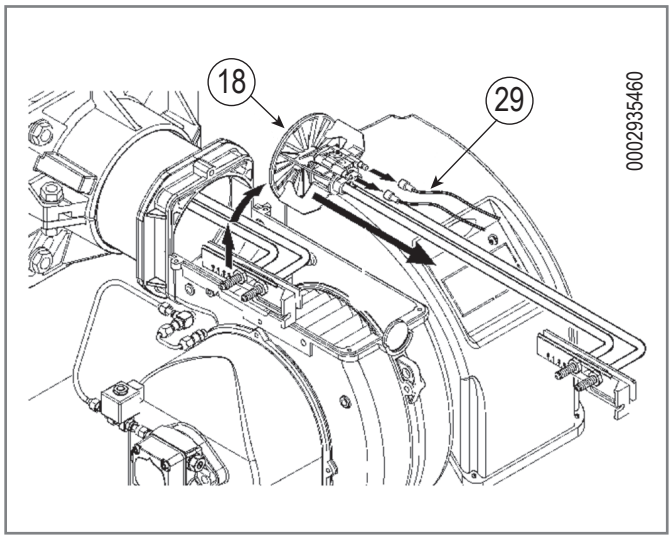

ИНТЕРВАЛЫ ТЕХОБСЛУЖИВАНИЯ

Описание компонента	Требуемое действие	Частота
ГОЛОВКА ГОРЕНИЯ		
ЭЛЕКТРОДЫ	ВИЗУАЛЬНАЯ ПРОВЕРКА, ЦЕЛОСТНОСТЬ КЕРАМИКИ, ОЧИСТКА ТОРЦОВ, ДИСТАНЦИОННАЯ ПРОВЕРКА, ПРОВЕРКА ЭЛЕКТРИЧЕСКОГО СОЕДИНЕНИЯ	1 ГОД
ДИСК ПЛАМЕНИ	ВИЗУАЛЬНЫЙ КОНТРОЛЬ ЦЕЛОСТНОСТИ, ЧИСТОТЫ, ОТСУТСТВИЯ ДЕФОРМАЦИЙ	1 ГОД
КОМПОНЕНТЫ ГОЛОВКИ СГОРАНИЯ	ВИЗУАЛЬНЫЙ КОНТРОЛЬ ЦЕЛОСТНОСТИ, ЧИСТОТЫ, ОТСУТСТВИЯ ДЕФОРМАЦИЙ	1 ГОД
ГОРЕЛКИ ДЛЯ ЖИДКОГО ТОПЛИВА	ВИЗУАЛЬНЫЙ КОНТРОЛЬ И ЗАМЕНА ПРИ НЕОБХОДИМОСТИ	1 ГОД
ИЗОЛЯЦИОННАЯ ПРОКЛАДКА	ВИЗУАЛЬНЫЙ КОНТРОЛЬ ГЕРМЕТИЧНОСТИ И ЗАМЕНА ПРИ НЕОБХОДИМОСТИ	1 ГОД
ВОЗДУШНАЯ МАГИСТРАЛЬ		
РЕШЕТКА/ВОЗДУШНЫЕ ЗАСЛОНКИ	ОЧИСТКА	1 ГОД
ВЕНТИЛЯТОР	ЧИСТКА ВЕНТИЛЯТОРА И СПИРАЛЬНОГО КОРПУСА, СМАЗКА ВАЛА ДВИГАТЕЛЯ	1 ГОД
РЕЛЕ ДАВЛЕНИЯ ВОЗДУХА	ОЧИСТКА	1 ГОД
РАЗЪЕМ И ТРУДОПРОВОДЫ ДАВЛЕНИЯ ВОЗДУХА	ОЧИСТКА	1 ГОД
КОМПОНЕНТЫ БЕЗОПАСНОСТИ		
ДАТЧИК ПЛАМЕНИ	ОЧИСТКА	1 ГОД
РАЗЛИЧНЫЕ КОМПОНЕНТЫ		
ЭЛЕКТРИЧЕСКИЕ ДВИГАТЕЛИ	ЧИСТКА ВЕНТИЛЯТОРА ОХЛАЖДЕНИЯ, ПРОВЕРКА ШУМНОСТИ ПОДШИПНИКОВ	1 ГОД
ЭЛЕКТРИЧЕСКАЯ СИСТЕМА	ПРОВЕРКА СОЕДИНЕНИЙ И ЗАТЯЖКА КЛЕММ	1 ГОД
МАГИСТРАЛЬ ТОПЛИВА		
ШЛАНГИ	ЗАМЕНА	5 ЛЕТ
ФИЛЬТР НАСОСА	ОЧИСТКА	1 ГОД
СЕТЕВОЙ ФИЛЬТР	ЧИСТКА/ЗАМЕНА КАРТРИДЖА ФИЛЬТРА	1 ГОД
ПАРАМЕТРЫ ГОРЕНИЯ		
КОНТРОЛЬ CO	СРАВНЕНИЕ СО ЗНАЧЕНИЯМИ, ЗАРЕГИСТРИРОВАННЫМИ ПРИ ЗАПУСКЕ ОБОРУДОВАНИЯ	1 ГОД
КОНТРОЛЬ CO2	СРАВНЕНИЕ СО ЗНАЧЕНИЯМИ, ЗАРЕГИСТРИРОВАННЫМИ ПРИ ЗАПУСКЕ ОБОРУДОВАНИЯ	1 ГОД
КОНТРОЛЬ ПОКАЗАТЕЛЯ ЗАДЫМЛЕННОСТИ	СРАВНЕНИЕ СО ЗНАЧЕНИЯМИ, ЗАРЕГИСТРИРОВАННЫМИ ПРИ ЗАПУСКЕ ОБОРУДОВАНИЯ	1 ГОД
КОНТРОЛЬ ВЫБРОСОВ ОКСИДОВ АЗОТА	СРАВНЕНИЕ СО ЗНАЧЕНИЯМИ, ЗАРЕГИСТРИРОВАННЫМИ ПРИ ЗАПУСКЕ ОБОРУДОВАНИЯ	1 ГОД
КОНТРОЛЬ ТЕМПЕРАТУРЫ ДЫМА	СРАВНЕНИЕ СО ЗНАЧЕНИЯМИ, ЗАРЕГИСТРИРОВАННЫМИ ПРИ ЗАПУСКЕ ОБОРУДОВАНИЯ	1 ГОД
КОНТРОЛЬ ДАВЛЕНИЯ ЖИДКОГО ТОПЛИВА В ТРУБОПРОВОДЕ ПОДАЧИ/ ВОЗВРАТА	СРАВНЕНИЕ СО ЗНАЧЕНИЯМИ, ЗАРЕГИСТРИРОВАННЫМИ ПРИ ЗАПУСКЕ ОБОРУДОВАНИЯ	1 ГОД
РЕГУЛЯТОР ДАВЛЕНИЯ	ОПРЕДЕЛЕНИЕ ДАВЛЕНИЯ ПРИ ЗАПУСКЕ	1 ГОД

ВНИМАНИЕ

Для интенсивного использования или с особыми видами топлива интервалы проведения техобслуживания должны быть сокращены согласно реальным условиям использования в соответствии с указаниями персонала ТО.

ЖИЗНЕННЫЙ ЦИКЛ

Ожидаемый срок службы горелок и их компонентов в значительной степени зависит от типа установки, на которой монтирована горелка, от циклов, от вырабатываемой мощности, от условий окружающей среды, в которой она находится, от частоты и способов техобслуживания и т. д.
Нормативы, относящиеся к компонентам безопасности, предусматривают расчетный ожидаемый срок службы, выраженный в рабочих циклах и/или годах эксплуатации.
Эти компоненты обеспечивают исправную работу в «нормальных» условиях эксплуатации (*) с периодическим обслуживанием в соответствии с инструкциями, приведенными в данном руководстве.
В нижеследующей таблице приведен расчетный срок службы основных компонентов безопасности; рабочие циклы примерно совпадают с запусками горелки.
Незадолго до истечения этого ожидаемого срока службы компонент подлежит замене на оригинальную запасную часть.

ВНИМАНИЕ
Гарантийные условия (возможно, предусмотренные в контрактах и/или накладных или платежных документах) являются независимыми и не связаны с нижеуказанным ожидаемым сроком службы.

Компонент безопасности	Расчетный срок службы	
	Рабочие циклы	Годы эксплуатации
Блок управления	250.000	10
Датчик пламени (1)	н.д.	10 000 часов работы
Контроль герметичности	250.000	10
Реле давления воздуха	250.000	10
Серводвигатели	250.000	10
Гибкие топливные шланги	н.д.	5 (каждый год для мазутных горелок или в присутствии биодизеля в дизельном топливе/керосине)
Клапаны жидкого топлива	250.000	10
Крыльчатка воздушного вентилятора	50 000 партенсе	10

(1) Характеристики со временем могут меняться в сторону ухудшения; в ходе ежегодного технического обслуживания необходимо проверять датчик, а в случае ухудшения сигнала пламени его необходимо заменить.

СБОИ В РАБОТЕ - ПРИЧИНЫ -УСТРАНЕНИЕ

Носите защитную одежду с электростатическими характеристиками.

ОПАСНОСТЬ
Электрическая панель под напряжением. Риск поражения электрическим током.

ВНИМАНИЕ
Синоптическая таблица, связанная с крышкой. Не тянуть.

В случае блокировки нажмите на кнопку разблокирования (8).
Если блокировка повторяется, действуйте следующим образом:

- Отключите электропитание с главного рубильника системы.
- Снимите крышку панели, как указано в главе «Электрические подключения».
- Включите электропитание с главного рубильника системы.
- Проверьте количество миганий на блоке управления.

При нажатии и удержании ее в течение более 3 сек., будет активирована фаза диагностики (красный свет с быстрым миганием), в приведенной ниже таблице указывается причина блокировки или неисправности в зависимости от количества миганий (также светом красного цвета).
При нажатии кнопки разблокировки и удержании ее в течение не менее 3 секунд функция диагностики деактивируется.
На приведенном ниже рисунке указаны операции, необходимые для активации функции диагностики с помощью интерфейса связи через соединительный кабель "OCI400".

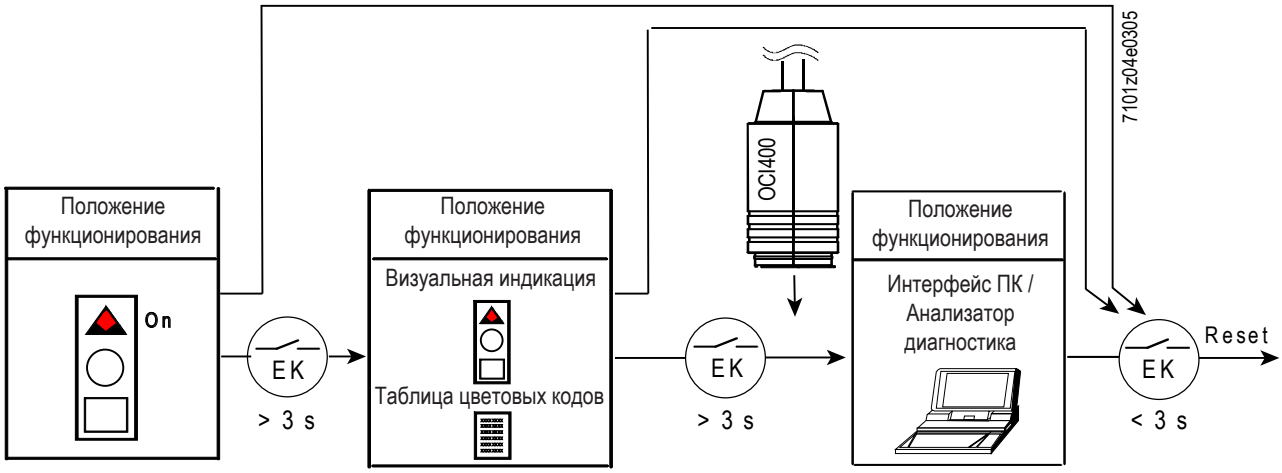

- В режиме диагностики неисправностей блок остается отключенным.

Оптическая индикация	Описание	Причина	Способ устранения
2 мигания ●●	Горелка заблокирована на этапе розжига из-за отсутствия сигнала пламени по истечении времени безопасности (TSA)	Отсутствие топлива	Откройте магистраль подачи/проверьте давление в топливопроводе
		Отсоединен кабель электрода розжига и/или датчика пламени	Проверьте подключения
		Электрод розжига находится в неправильном положении	Проверьте положение, сверившись по главе «Положение диска - электродов»
		Электрод изношен	Замените
		Поврежден кабель электрода розжига	Замените
		Неисправен трансформатор розжига	Замените
		Неисправен блок управления	Замените
		Плохая работа клапана/ов топлива	Замените
4 мигания ●●●●	Горелка заблокирована из-за постороннего света на этапе предварительной продувки	Неисправен блок управления	Замените
		Посторонний свет	Устраните
7 миганий ●●●●●●●	Блокировка горелки во время работы	Неверное соотношение воздух/газ.	Отрегулируйте
		Датчик пламени находится в неправильном положении	Исправьте положение, посмотрев указания в главе «Положение диска - электродов», и проверьте сигнал (глава «Система обнаружения пламени»)
		Изношен датчик пламени	Замените
		Поврежден изолирующий кабель датчика пламени	Замените
		Диск пламени или головка горения загрязнены или изношены	Проверьте визуально и при необходимости замените
		Плохая работа клапана/ов топлива	Замените
		Неисправен блок управления	Замените
10 миганий ●●●●●●●●●●	Блокировка горелки	Ошибка в подключениях или внутренняя ошибка, выходные контакты, прочие неисправности	Проверьте проводку по электрической схеме

Датчик пламени

Если горелка блокирует пламя, несмотря на его наличие, или обнаруживает паразитное пламя во время розжига, необходимо проверить значение тока датчика пламени.
Данное состояние может сигнализироваться блоком управления с помощью визуального сигнала, см. параграф «Рабочее состояние и разблокировка блока управления».
Для исправной работы УФ-фотоэлемента величина тока должна быть достаточно стабильной и не опускаться ниже минимального значения, требуемого соответствующим блоком управления.

Цепь измерения тока детектора

ВНИМАНИЕ
Проверка осуществляется путем включения микроамперметра с соответствующей шкалой последовательно с одним из двух соединительных кабелей датчика пламени, при соблюдении полярности + и –.

РИСК ПОРАЖЕНИЯ ЭЛЕКТРИЧЕСКИМ ТОКОМ
Отключите электропитание с главного рубильника системы. Убедитесь в том, чтобы была исключена возможность непреднамеренного включения оборудования и в том,что оборудование полностью отключено от сети электрического питания.

СБОИ В РАБОТЕ БЛОКА УПРАВЛЕНИЯ

В случае неизменяемой блокировки отключаются выходы топливного клапана, двигатель горелки и устройство розжига .
При возникновении нарушений в работе блок управления выполняет следующие действия:

	ПРИЧИНА	ОТВЕТ
1	Прерывание питания	Перезапуск
2	Напряжение ниже минимального допустимого порога (AC 165 V)	Предохранительное выключение
3	Напряжение снова превышает минимальный допустимый порог (AC 175 V)	Перезапуск
4	Постороннее освещение во время интервала предварительной вентиляции (t1)	Неизменяемая блокировка
5	Постороннее освещение во время ожидания (tw)	Блокировка запуска, блокировка не изменяется по истечении макс 30"
6	Отсутствие пламени по завершении времени безопасности (TSA)	Неизменяемая блокировка по завершении времени безопасности
7	Потеря пламени во время работы	Неизменяемая блокировка
8	Реле давления воздуха закреплено в рабочем положении	Блокировка запуска, блокировка не изменяется по истечении максимум 65"
9	Реле давления воздуха закреплено в положении покоя	Не изменяемая блокировка примерно 180" после истечения заданного времени (t10)
10	Падение давления воздуха по истечении заданного времени (t10) и во время работы	Неизменяемая блокировка
11	Контакт CPI разомкнут во время интервала (tw)	Блокировка запуска, блокировка не изменяется по истечении максимум 60"

(tw) Время ожидания
(t1) Время предпродувки
(TSA) Время безопасности

ВНИМАНИЕ
После каждой не изменяемой блокировки блок управления LMO останавливается. Сигнальная лампа блока управления горит непрерывным красным светом.
Систему управления горелкой можно разблокировать мгновенно.
Это состояние сохраняется даже в случае прерывания питания.

	TBL 35P TBL 45P	N° 0002211371 foglio N. 1 di 1 data 14/09/2021 Dis. V.Bertelli Visto V.Bertelli

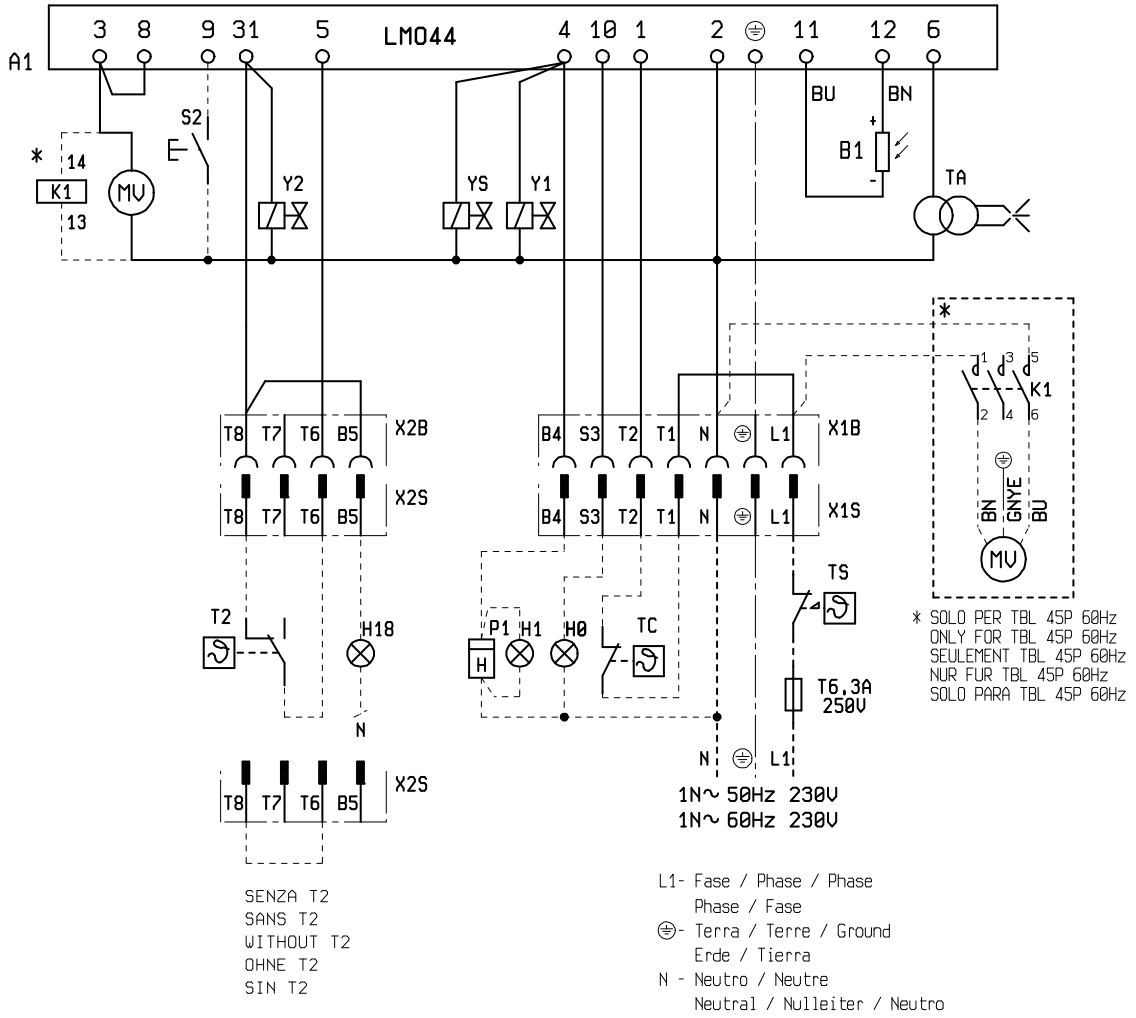

	TBL 35P DACA	N° 0002211840 foglio N. 1 di 1 data 29/09/2021 Dis. V.Bertelli Visto

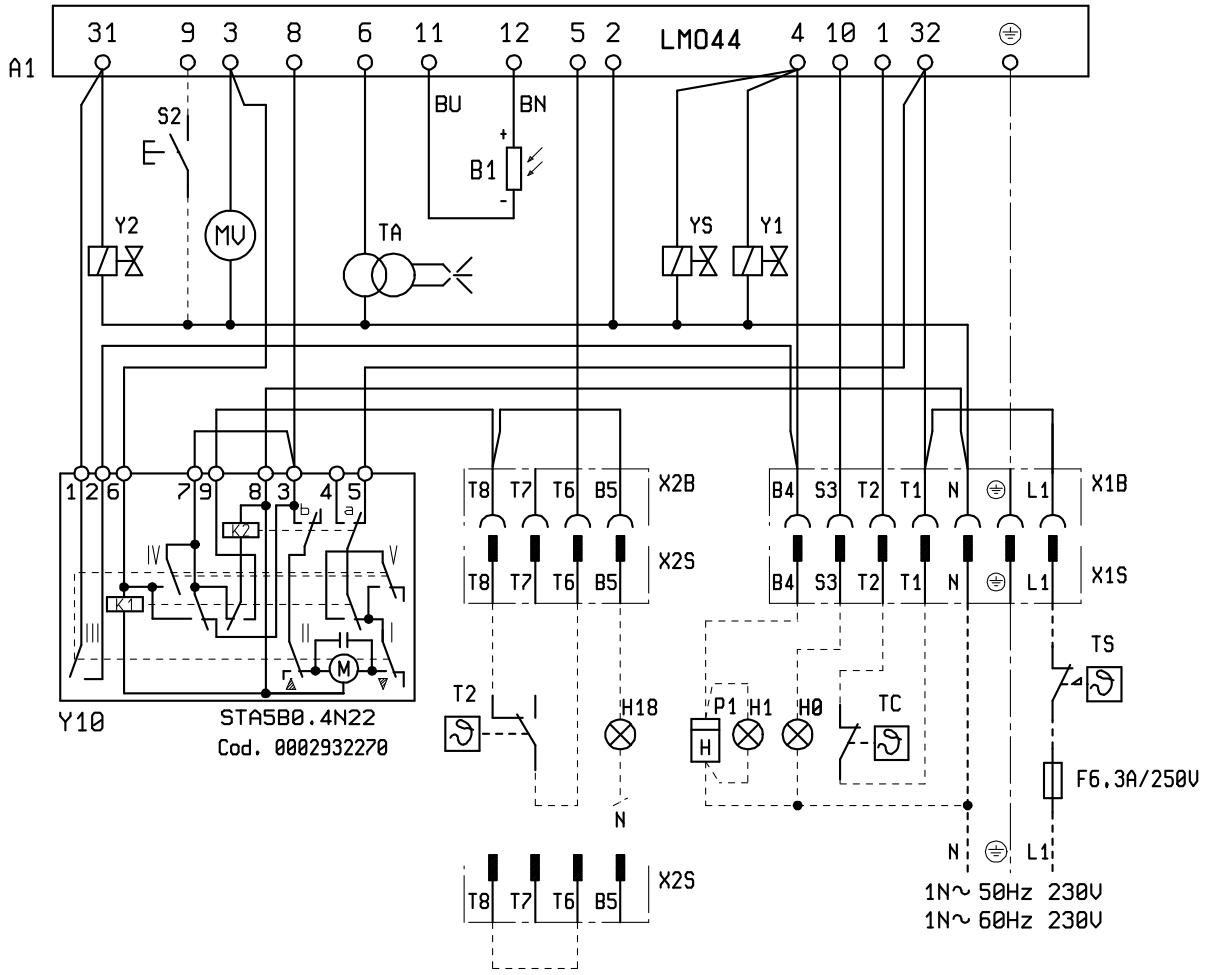

SENZA T2
SANS T2
WITHOUT T2
OHNE T2
SIN T2

L1- Fase / Phase / Phase
Phase / Fase
⏚- Terra / Terre / Ground
Erde / Tierra
N - Neutro / Neutre
Neutral / Nulleiter / Neutro

	TBL 18P TBL 26P	N° 0002211850 foglio N. 1 di 1 data 18/10/2021 Dis. V.Bertelli Visto V.Bertelli

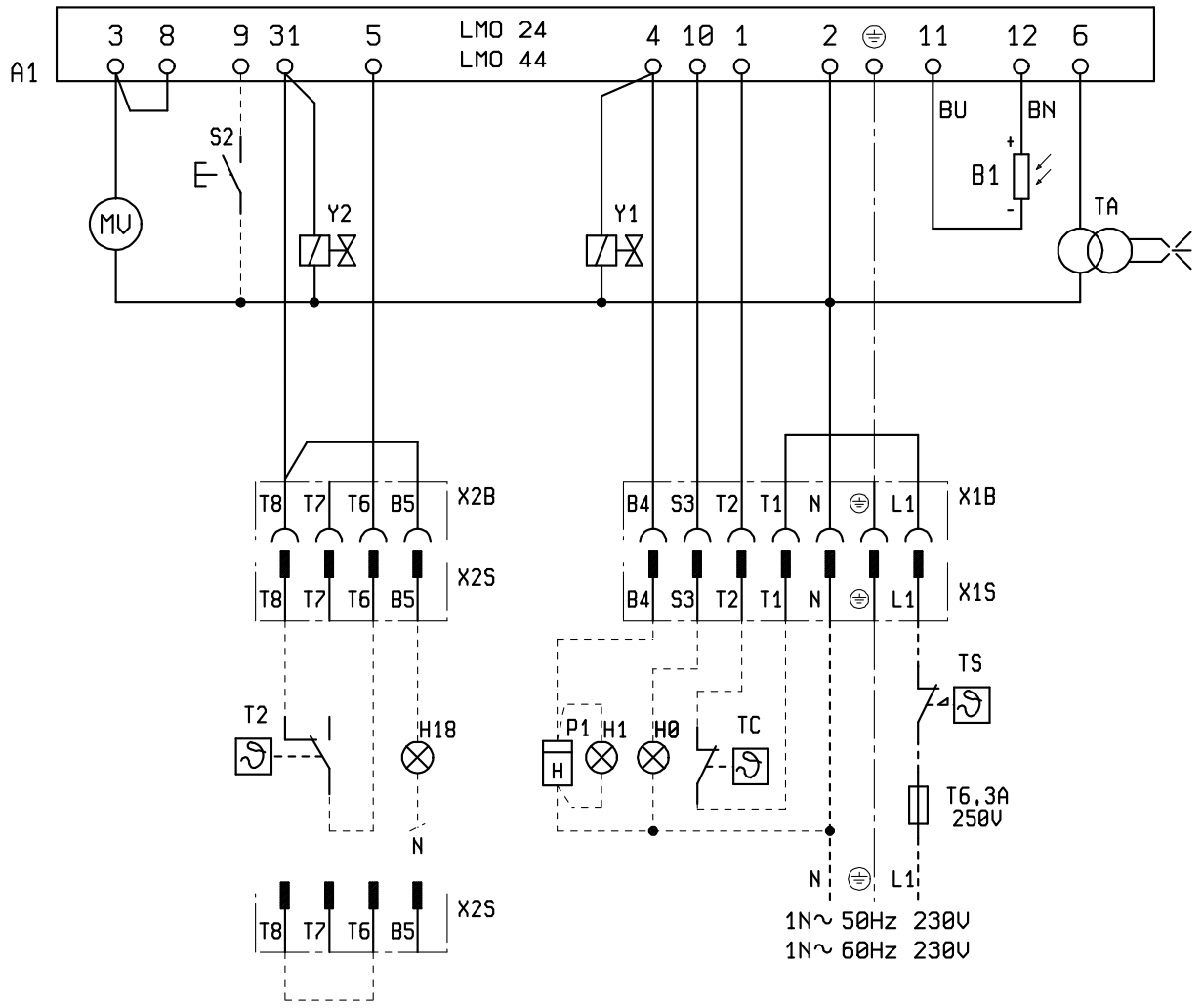

SENZA T2
SANS T2
WITHOUT T2
OHNE T2
SIN T2

L1- Fase / Phase / Phase
Phase / Fase
⏚- Terra / Terre / Ground
Erde / Tierra
N - Neutro / Neutre
Neutral / Nulleiter / Neutro

A1	БЛОК УПРАВЛЕНИЯ
B1	ДАТЧИК ПЛАМЕНИ
F1	ТЕРМОРЕЛЕ
H0	ВНЕШНИЙ ИНДИКАТОР БЛОКИРОВКИ
H1	КОНТРОЛЬНАЯ ЛАМПОЧКА РАБОТЫ
H18	ИНДИКАТОР РАБОТЫ 2-Й СТУПЕНИ
H2	ИНДИКАТОР БЛОКИРОВКИ
K1	КОНТАКТОР ДВИГАТЕЛЯ НАСОСА
KE	ВНЕШНИЙ КОНТАКТОР
MV	МОТОР ВЕНТИЛЯТОРА
P1	СЧЁТЧИК ЧАСОВ
S1	ВЫКЛЮЧАТЕЛЬ ПУСКА-ОСТАНОВА
S2	КНОПКА РАЗБЛОКИРОВКИ
SG	ГЛАВНЫЙ ВЫКЛЮЧАТЕЛЬ
T2	ТЕРМОРЕЛЕ 2 СТУПЕНИ
TA	ТРАНСФОРМАТОР РОЗЖИГА
TC	ТЕРМОСТАТ КОТЛА
TS	ТЕРМОСТАТ БЕЗОПАСНОСТИ
X1B/S	РАЗЪЕМ ПИТАНИЯ
X2B/S	РАЗЪЕМ 2-Й СТУПЕНИ
Y1/Y2	ЭЛЕКТРОМАГНИТНЫЕ КЛАПАНЫ 1-Й/2-Й СТУПЕНЕЙ
Y10	СЕРВОДВИГАТЕЛЬ ВОЗДУХА
YS/YS1...	ЭЛЕКТРОКЛАПАН БЕЗОПАСНОСТИ

L1 - L2- L3 Фазы
N - Нейтраль
⏚ Заземление

Без T2

Energy for People

BALTUR S.P.A.
Via Ferrarese, 10
44042 Cento (Fe) - Italy

Tel. +39 051-6843711
Fax. +39 051-6857527/28
www.baltur.it
info@baltur.it

NUMERO VERDE
800-335533

Bu katalog, sadece bilgilendirme amaçlıdır. Üretici firma, bu nedenle, teknik verileri ve içeriğinde aktarılan diğer bilgileri değiştirme hakkını saklı tutar.
Данный каталог носит исключительно ознакомительный характер. Следовательно, изготовитель оставляет за собой все права на внесение изменений в технические данные и другие приведенные здесь характеристики.