RUS CZ PL TR

DUNGS®
Combustion Controls

Декларация соответствия требованиям ЕС **Инструкция по эксплуатации и монтажу**	**Prohlášení o shodě EU** **Návod k použití**	**Deklaracja zgodności UE** **Instrukcja obsługi**	**AT Uygunluk Beyanı** **Çalдµtдrma ve montaj talimatlarд**
GW...A5, GW...A5/1			
Реле давления газа и воздуха	**Hlídač tlaku plynu a vzduchu**	**Czujnik ciśnienia gazu i powietrza**	**Gaz ve hava pre-sostatд**

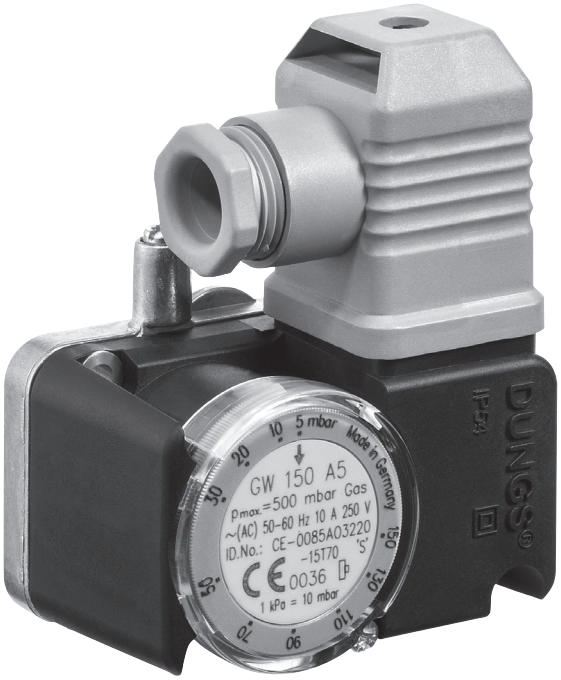

GW...A5, GW...A5/1
228 917

MC • Edition 2026.10 • Nr. 228 917

RUS CZ PL TR

DUNGS®
Combustion Controls

Декларация соответствия требованиям ЕС	Prohlášení o shodě EU	Deklaracja zgodności UE	AT Uygunluk Beyanı

Продукт / Produkt Produkt / Ürün	**GW...A5 GW...A5/1**	**Реле давления газа и воздуха Hlídač tlaku plynu a vzduchu Czujnik ciśnienia gazu i powietrza Gaz ve hava presostatə**	
Производитель / Výrobce Producent / Üretici	**Karl Dungs GmbH & Co. KG · Karl-Dungs-Platz 1 · D-73660 Urbach/Germany**		
настоящим подтверждает, что все продукты в настоящем перечне прошли **испытание типового образца по требованиям ЕС (далее — «Испытание»)** и отвечают следующим нормам безопасности: • **Постановление ЕС о газовом оборудовании (ЕС) 2016/426** • **Директива ЕС по оборудованию, работающему под давлением 2014/68/ЕС** • **Директива по низковольтному оборудованию 2014/35/ЕС** • **Директива RoHS 2011/65/ЕС с учетом изменений, внесенных (ЕС) 2025/2364** в действующей редакции.	tímto prohlašuje, že produkty uvedené v přehledu byly předmětem **EU přezkoušení (výrobního typu)** a splňují hlavní nároky na bezpečnost následujících předpisů: • **Nařízení EU o spotřebičích plynných paliv (EU) 2016/426** • **Směrnice EU o tlakových zařízeních 2014/68/EU** • **Směrnice týkající se elektrických zařízení určených pro používání v určitých mezích napětí 2014/35/EU** • **Směrnice RoHS 2011/65/EU, ve znění (EU) 2025/2364** • • v platném znění.	niniejszym oświadcza, że produkty wymienione w tym zestawieniu zostały poddane **badanie typu UE – typ produkcji** i spełniają istotne wymogi bezpieczeństwa następujących przepisów: • **Rozporządzenie UE w sprawie urządzeń spalających paliwa gazowe (UE) 2016/426** • **Dyrektywa UE w sprawie urządzeń ciśnieniowych 2014/68/UE** • **Dyrektywa niskonapięciowa 2014/35/UE** • **Dyrektywa RoHS 2011/65/UE, zmieniona przez (UE) 2025/2364** w obowiązującym brzmieniu.	Yukarıda adı geçen üretici, bu genel bakışta belirtilen ürünlerin **AT tip incelemesine** tabii tutulduğunu ve aşağıda belirtilen güncel yönetmeliklerinin: • **AT Gaz Yakan Cihazlar Yönetmeliği (AT) 2016/426** • **AT Basınçlı Ekipmanlar Yönetmeliği 2014/68/AT** • **Belirli Gerilim Sınırları İçin Tasarlanan Elektrikli Ekipman İle İlgili Yönetmelik 2014/35/AT** • **RoHS Direktifi 2011/65/AB, (AB) 2025/2364 ile değiştirilen haliyle** önemli güvenlik gerekliliklerine uygunluğunu beyan ediyor.
Все компоненты, допущенные в соответствии с Директивой ЕС по оборудованию, работающему под давлением, являются элементами оборудования с функцией обеспечения безопасности. В случае внесения в прибор несанкционированных нами изменений данная декларация теряет силу. Вышеуказанный предмет декларации соответствует гармонизированным правовым предписаниям ЕС. Производитель несет единоличную ответственность за выдачу настоящей декларации соответствия.	Všechny komponenty přípustné podle směrnice o tlakových zařízeních jsou součásti vybavení s bezpečnostní funkcí. V případě námi neschválené změny na přístroji ztrácí toto prohlášení platnost. Výše popsaný předmět prohlášení odpovídá platným unijním harmonizačním předpisům. Veškerou odpovědnost za vystavení tohoto prohlášení o shodě nese výrobce.	Wszystkie komponenty dopuszczone wg dyrektywy w sprawie urządzeń ciśnieniowych są elementami osprzętu z funkcją zabezpieczenia. W razie wprowadzenia w urządzeniu niedozwolonych przez producenta zmian niniejsza deklaracja traci ważność. Opisany powyżej przedmiot deklaracji odpowiada właściwym przepisom unijnego prawodawstwa harmonizacyjnego. Wyłączną odpowiedzialność za wystawienie niniejszej deklaracji zgodności ponosi producent.	Basınçlı Ekipmanlar Yönetmeliği uyarınca kullanılmasına müsaade edilen tüm bileşenler, emniyet fonksiyonlu donanım parçalarıdır. Cihazda, firmamız tarafından onaylanmamış değişikliklerin yapılması halinde bu uygunluk beyanı geçerliliğini kaybeder. Uygunluk beyanına konu olan yukarıda adı geçen ürün, Avrupa Birliği'nin geçerli yasal uyumlaştırma yönetmeliklerine uygundur. Bu uygunluk beyanının hazırlanmasından tek başına üretici sorumludur.
Основание для испытания типового образца по требованиям ЕС (далее — «Испытание») Podklady pro EU přezkoušení výrobního typu Podstawa badanie typu UE – typ produkcji AT Tip İncelemesi esasları (Tip incelemesi)		**EN 1854 DIN 3398-3 EN 13611**	**ISO 23550**
Срок действия / Свидетельство Platnost / osvědčení Okres ważności / zaświadczenie Geçerlilik süresi / Sertifika		**2033-10-11 CE0036**	**2028-02-27 CE-0123CT1089**
Уполномоченный орган Příslušná instituce Jednostka notyfikowana Yetkili kuruluşlar		**2014/68/EU TÜV SÜD Industrie Service GmbH** Westendstraße 199 D-80686 München Germany Notified Body number: 0036	**(EU) 2016/426 TÜV SÜD Product Service GmbH Zertifizierstellen** Ridlerstraße 65 D-80339 München, Germany Notified Body number: 0123
Проверка системы контроля качества Kontrola systému QS Kontrola systemu QS Kalite Kontrol sisteminin denetimi		Выбранная схема сертификации соответствия: модуль B+D Zvolený postup stanovení shody: Modul B+D Wybrana ocena zgodności: moduł B+D Seçilen uygunluk yöntemi: Modül B+D	
B.Sc., MBA Simon P. Dungs, Директор / Jednatel / Prezes / Genel Müdür Urbach, 2026-10-06		S. Dungs	

MC • Edition 2026.10 • Nr. 228 917

RUS CZ PL TR

DUNGS®
Combustion Controls

Инструкция по эксплуатации и монтажу

Реле давления газа и воздуха
Тип GW...A5
Тип GW...A5/1

Provozní a montážní návod

Hlídač tlaku plynu a vzduchu
GW...A5
GW...A5/1

Instrukcja obsługi i montażu

Czujnik ciśnienia gazu i powietrza
GW...A5
GW...A5/1

Kullanдm ve Montaj Kдlavuzu

Gaz ve hava presostatд
GW...A5
GW...A5/1

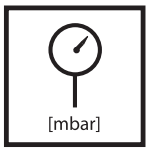

Макс. рабочее давление
Max. provozní tlak
Maks. ciśnienie robocze
Azm. ∑µletme basдncд
GW 3/10/50/150 A5
$p_{max.}$ = 500 mbar (50 kPa)
GW 500 A5
$p_{max.}$ = 600 mbar (60 kPa)

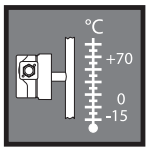

Температура окружающей среды
Teplota okolí
Temperatura otoczenia
Çevre sдcaklдпд
–15 °C … +70 °C

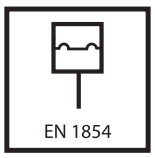

Реле давления/Hlídač tlaku
Czujnik ciśnienia/Presostat
Тип/Typ/typ/Tip
GW…A5
согласно / podle / wg / göre
EN 1854

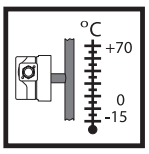

Температура рабочей среды
Teplota média
Temperatura czynnika
Akдµkan sдcaklдпд
–15 °C … +70 °C

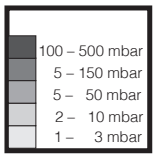

Диапазоны регулирования
Rozsahy nastavení
Zakresy nastawień
Ayar aralдklarд

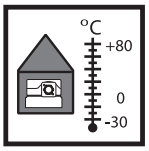

Температура хранения
Teplota skladování
Temperatura przechowywania
Depolama sдcaklдпд
–30 °C … +80 °C

~(AC) eff., min./mini 24 V,
~(AC) max. /maxi. 250 V
=(DC) min./mini. 24 V,
=(DC) max. /maxi. 48 V

Семейство 1 + 2 + 3
Skupina 1 + 2 + 3
Rodzina 1 + 2 + 3
Familya 1 + 2 + 3

Номинальный ток/Jmenovitý proud/Prąd znamionowy /Nominal kumanda cereyanд
GW 3 A5: ~ (AC) 6 A
GW 10…500 A5: ~ (AC) 10 A
Ток включения/Spínací proud/
Prąd łączeniowy/Kumanda cereyanд
GW 3 A5: ~(AC) 4 A cos φ 1
~(AC) 2 A cos φ 0,6
GW 10…500 A5:
~(AC) max./maxi. 6 A cos φ 1
~(AC) max./maxi. 3 A cos φ 0,6
GW 3…500 A5:
~(AC) eff., min./mini 20 mA,
=(DC) min./mini. 20 mA
=(DC) max./maxi. 1 A

Вид защиты
Krytí
Rodzaj ochrony
Koruma türü
IP 54 согласно/ podle / wg / göre
IEC 529 (EN 60529)

Положение при монтаже/ Poloha vestavění / Położenie zabudowy / Montaj pozisyonu

Стандартное положение, в котором производится монтаж;
в случае иного монтажа учитывать изменение точки переключения.
Standardní poloha vestavění; při odchylce dbát změny spínacího bodu.
Standardowe położenie montażowe; w razie odchyłek uwzględnić zmianę punktu przełączania.
Standart montaj konumu; sapma durumunda, devreye girme noktasındaki dertiµiklik dikkate alınmalıdır.

GW 3…50 A5 max./макс. ± 0,6 mbar / мбар
GW 150 A5 max./макс. ± 1 mbar / мбар
GW 500 A5 max./макс. ± 3 mbar / мбар

При монтаже в горизонтальном положении реле давления срабатывает при более высоком давлении.
Při vodorovné montáži spíná hlídač tlaku při vyšším tlaku.
Przy montażu w położeniu poziomym czujnik ciśnienia przełącza przy wyższym ciśnieniu.
Yatay montaj konumundaki montajda, presostat daha yüksek bir basınçta devreye girer.

При монтаже в перевернутом горизонтальном положении реле давления срабатывает при более низком давлении.
Při vodorovné montáži obráceně (hlavou dolů) spíná hlídač tlaku při nižším tlaku.
Przy montażu w położeniu poziomym do góry nogami czujnik ciśnienia przełącza przy niższym ciśnieniu.
Yatay baµ üzeri konumdaki montajda, presostat daha düµük bir basınçta devreye girer.

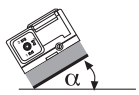

При монтаже в промежуточном положении реле давления срабатывает при давлении, отличающемся от установленного заданного давления, не более чем на.
Při montáži v mezipoloze spíná hlídač tlaku při od nastavené požadované hodnoty maximálně vyšším, resp. nižším tlaku.
Przy montażu w położeniu pośrednim czujnik ciśnienia przełącza przy ciśnieniu maksymalnie wyższym lub niższym od nastawionej wartości zadanej.
Ara montaj konumundaki montajda, presostat ayarlı itibari basınçtan azami oranda daha yüksek veya daha düµük bir basınçta devreye girer.

Сборочные размеры/ Montážní rozměry
Wymiary montażowe / Boyutlar [mm]
GW …A5

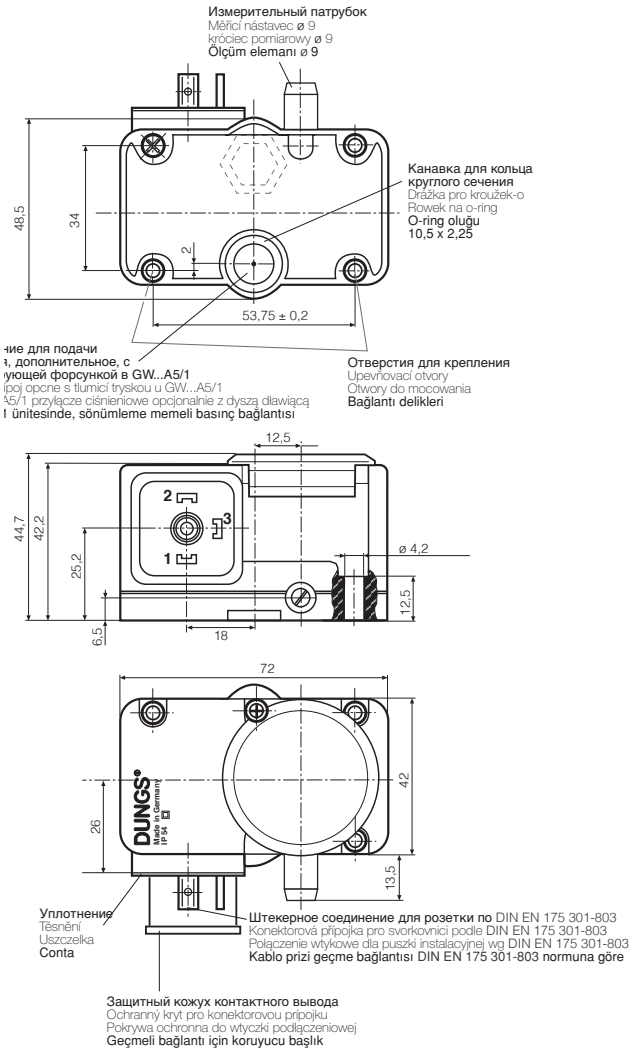

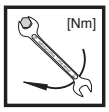

Макс. крутящие моменты/ Трубопроводная арматура
max. krouticí momenty / příslušenství systému
Maks. momenty obrotowe/wyposażenie systemu
Azm. tork deπerleri / Sistem aksesuarə

M 3	M 4	ø 3,5	ø 3,5	ø 5
1,2 Nm	2,5 Nm	1,2 Nm	1,2 Nm	2,0 Nm

Используйте специальные инструменты!
Používat vhodné nářadí!
Wykorzystać odpowiednie narzędzia!
Uygun alet kullanən!

Узел запрещается использовать в качестве рычага.
Přístroj nesmí být používán jako páka.
Urządzenia nie używać w charakterze dźwigni.
Cihaz kol olarak kullanəlmayacaktər

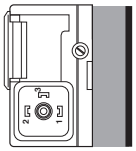

Присоединение узлов
Možnosti připojení
Możliwości zabudowy
Montaj olanaklarə

GW…A5 ⟹ ⟹ {
MB-VEF … B01
DMV-VEF
DMV-D(LE) … /11
DMV-SE
MB-D …
MB-Z …
FRI … /10
:

Соединение для подачи давления
Фланцевое соединение с уплотнительным кольцом на нижней стороне регулятора давления.
Крепление
2 болта M4x20 с самонарезающейся резьбой

Tlakový přípoj
O-kroužek přírubového spoje na spodní straně hlídače tlaku.

Upevnění
2 šrouby M4 x 20, závitořezné.

Przyłącze ciśnieniowe
Łącznik kołnierzowy z pierścieniem uszczelniającym typu O-ring na spodzie czujnika ciśnienia .
Zamocowanie
2 śruby M4 x 20 samogwintujące.

Basənç baπlantəsə
Presostatən alt tarafənda O-ring flanμ baπlantəsə
Baπlantə
2 Adet M4 x 20 civata kendinden oluk açmalə

Электрическое соединение
Elektrický přípoj
Podłączenie elektryczne
Elektrik bağlantısı
EN 60730

DIN EN 175 301-803

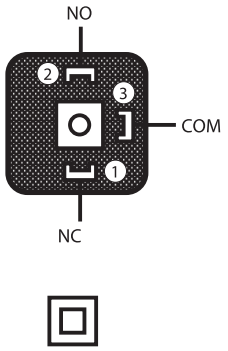

Для повышения коммутационной способности при значении постоянного тока < 20 A и 24 В рекомендуется применение звена RC.

Ke zvýšení spínacího výkonu se u DC-použití < 20 A a 24 V doporučuje nasazení RC-článku.

Dla podwyższenia zdolności przełączania zalecane jest wykorzystanie członu RC w zastosowaniach DC (zasilanie prądem stałym) < 20 A i 24 V.

Kumanda kapasitesini yükseltmek için < 20 mA ve 24 V değerlerindeki DC kullanımlarında RC elemanından kullanılmasa tavsiye edilir.

Переключательная функция
Spínací funkce
Funkcja przełączania
Kumanda fonksiyonları
GW…A5

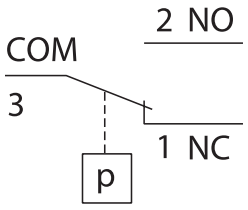

При возрастающем давлении:
1 NC открывается, 2 NO закрывается.
При падающем давлении:
1 NC закрывается, 2 NO открывается.

Při stoupajícím tlaku:
1 NC otvírá, 2 NO zavírá.
Při klesajícím tlaku:
1 NC zavírá, 2 NO otvírá.

Przy rosnącym ciśnieniu:
1 NC rozwiera, 2 NO zwiera.
Przy malejącym ciśnieniu:
1 NC zwiera, 2 NO rozwiera.

Basınç yükselirken:
1 NC açar, 2 NO kapatır.
Basınç düşerken:
1 NC kapatır, 2 NO açar.

Оснастка **Příslušenství** **Osprzęt** **Aksesuar**	**Заказной №** **Objednávací č.** **Nr zamów.** **Sipariş no.**	**для узла/типа** **pro přístroj/typ** **Dla urządzenia/typ** **Cihaz / Tip için**	**Номинальные внутренние диаметры** **Jmenovité světlosti** **Średnice znamionowe** **Nominal çap**
Montage-Set Сборочный комплект Montážní sada Zestaw montażowy Montaj seti 2 x M4 x 20 1 x Уплотнительное кольцо/ O-kroužek/ pierścień typu/ O-ring	223 280		
Адаптер p_{Br} Adaptér p_{Br} Łącznik pośredni p_{Br} Adaptör p_{Br}	273 777	MB-D … MB-Z … DMV- …	Rp 3/8 – Rp 2 Rp 3/8 – Rp 2 Rp 3/8 – Rp 2
Адаптер для GW ... A5 с соединением G 1/4, в комплекте Adaptérová sada pro GW ... A5 s přípojem G 1/4 Zestaw łącznikowy dla GW ... A5 z przyłączem G 1/4 GW Adaptör seti... A5 ile	222 982	DMV - … MB - … 415-420	Rp 3/8 – Rp 2 Rp 3/8 – Rp 2
Адаптер на резьбовом фланце (G 1/8) Adaptér na závitovou přírubu (G 1/8) Adapter na kołnierz gwintowany (G 1/8) Vida dişli flanş üzerine adaptör (G 1/8)	221 630	MB -… 405-412 DMV -… SV -… 505-520	Rp 3/8 – Rp 1 1/4 Rp 3/8 – Rp 2
Штепсельная розетка, 3 полюсная + заземление, серая GDMW Svorkovnice 3pól. + E (uzemnění) šedá GDMW Puszka przewodowa 3 bieg. + uziemienie, szara GDMW Hat kutusu, 3-kutuplu + E gri GDMW	210 318		

Регулирование реле давления газа

С помощью специальных инструментов, отвертки № 3 или PZ 2, открутить болты на кожухе, рис. 1.
Снять кожух.

Nastavení hlídače tlaku plynu

Kryt s vhodným nářadím odmontovat, šroubovák č. 3 resp. PZ 2, obrázek 1. Kryt sejmout.

Regulacja czujnika ciśnienia gazu

Zdemontować kołpak przy pomocy odpowiedniego narzędzia; wykorzystać wkrętak nr 3 lub PZ 2, rysunek 1.
Zdjąć kołpak.

Presostatдn ayarlanmasд

Kapaпд uygun bir alet ile demonte edin. Tornavida No. 3 veya PZ 2, Ωekil 1
Kapaпд çдkarдn.

1

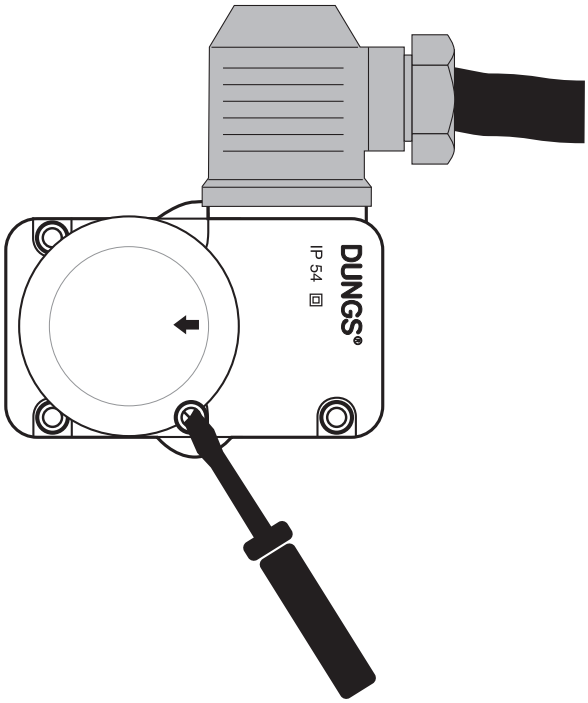

Реле давления установить с помощью регулировочного колесика со шкалой на заданное значение давления, рис. 2.

Соблюдайте указания изготовителя горелок!

Реле давления включается при падении давления: Настройка ⬇.
Кожух снова монтировать!

Hlídač tlaku nastavit na regulačním kolečku se stupnicí na předepsanou požadovanou hodnotu tlaku, obrázek 2.

Dbát návodu výrobce hořáku!

Hlídač spíná při klesajícím tlaku: Nastavení ⬇.
Kryt opět namontovat!

Wyregulować czujnik ciśnienia przy pomocy pokrętła ze skalą nastawiając wymaganą wartość zadaną ciśnienia, rysunek 2.

Przestrzegać instrukcji producenta palnika!

Czujnik ciśnienia ulega przełączeniu przy spadku ciśnienia: Ustawiane ⬇.
Na powrót założyć kołpak!

Skalalд (kadranlд) ayar düпmesi ile presostatд öngörülmüµ nominal basдnç deпerine ayarlaydn, Ωekil 2.

Brülör imalatçдsдndn talimatlardna dikkat edin!

Presostat düµen basдnç deпerinde açдyor: Ayar ⬇ ayarlaydn.
Koruma kapaпдnд tekrar takдn!

2

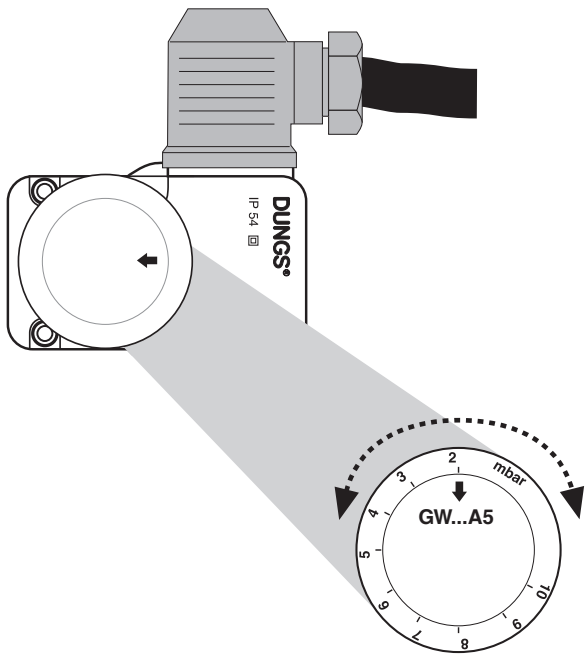

Проводить работы на реле давления разрешается только квалифицированному персоналу.

Práce na hlídači tlaku smějí být prováděny pouze odborným personálem.

Prace w obrębie czujnika ciśnienia mogą być wykonywane wyłącznie przez fachowców.

Presostat ünitesinde yapılmasa gereken işlemler sadece yetkili servis elemanları tarafından yapılmalıdır.

Не допускается стекание конденсата обратно в узел. При низких температурах, в результате обледенения, возможно нарушение и прекращение работы узла.

Kondenzát nesmí vniknout do přístroje. Při teplotách pod bodem mrazu je možná chybná funkce/výpadek způsobená námrazou.

Nie dopuścić do wniknięcia kondensatu do urządzenia. W minusowych temperaturach może to spowodować nieprawidłowe działanie/ uszkodzenie na skutek zamarznięcia.

Kondanse suyun cihazın içine girmesini önleyiniz. Sıcaklıktın sıfırın altına düşmesi halinde, bu su donabilir ve bu da hatalı işleve / cihazın çalışmamasına sebep olabilir.

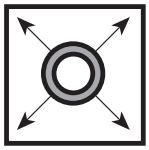

При проведении проверки трубопровода на герметичность шаровой кран перед реле давления следует закрутить.

Zkouška těsnosti potrubí: kulový kohout před hlídačem tlaku zavřít.

Kontrola szczelności rurociągu: zamknąć zawór kulowy leżący przed czujnikiem ciśnienia.

Boru hatlarından sızdırmazlıktın kontrolü: Presostat ünitesinden önceki yuvarlak (küresel) vanayı kapatınız.

После завершения работ на реле давления провести проверку на герметичность и правильность функционирования.

Po ukončení prací na hlídači tlaku: provést zkoušku těsnosti a funkční zkoušku.

Po zakończeniu prac w obrębie czujnika ciśnienia należy przeprowadzić kontrolę szczelności i działania.

Presostat ünitesindeki çalışmalardan sonra: Sızdırmazlık ve fonksiyon kontrolü yapınız.

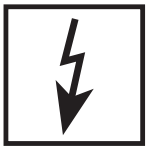

Запрещается проведение работ, если узел находится под газовым давлением или напряжением. Избегайте открытого огня. Соблюдайте инструкции государственных ведомств.

Nikdy neprovádět práce tehdy, když je zařízení pod tlakem plynu nebo pod napětím. Nepřibližovat se s otevřeným ohněm. Dodržovat místní předpisy.

Nigdy nie podejmować czynności roboczych przy utrzymaniu ciśnienia gazu lub przy doprowadzeniu napięcia. Unikać otwartych źrodeł ognia. Przestrzegać przepisów bhp.

Gaz basıncı veya elektrik gerilimi mevcutken katiyen sistemde herhangi bir çalışma (bakım / onarım / demişitirme vs.) yapmayınız. Açık ateş bulundurmayınız. Kanuni yönetmeliklere uyunuz.

При несоблюдении указаний может быть нанесен физический или материальный ущерб.

Při nedodržování pokynů jsou možné následné škody na zdraví nebo věcné škody.

Nie przestrzeganie wskazówek postępowania może być przyczyną szkód osobowych i rzeczowych.

Verilen bilgi ve talimatlara uyulmazsa, can ve mal kaybı veya hasar söz konusudur.

Во избежание сбоев или выхода из строя установки, просим избегать в помещении работу с силиконовыми маслами и средствами, содержащими летучие силиконовые вещества (силоксаны).

Zabránit výskytu silikonových olejů a prchavých silikonových složek (siloxanů) v okolí. Chybná funkce / výpadek možný.

Unikać w otoczeniu olejów silikonowych i lotnych składników silikonowych (siloksanów). Możliwość nieprawidłowego działania lub awarii.

Çevrede silikon yağları ve uçucu silikon içeren kısımlar (siloksanlar) olması önlenmelıdır. Hatalı fonksiyon / bozulma olabilir.

Все установки и параметры настройки осуществляются только в соответствии с руководством по эксплуатации производителя котла / горелки.

Veškeré hodnoty a parametry musí být nastaveny v souladu s provozní příručkou vydanou výrobcem kotle/hořáku.

Wszystkie ustawienia i wartości nastawcze należy realizować zgodnie z instrukcją obsługi producenta kotła / palnika.

Tüm ayarları ve ayar parametrelerini kazan/ fırın imalatçısının işletme kılavuzu ile uyumlu olarak yapınız.

Директива по оборудованию, работающему под давлением (PED), а также директива по энергоэффективности зданий (EPBD) требуют регулярной проверки теплогенераторов для обеспечения высокого КПД и минимальной нагрузки на окружающую среду.
По истечении срока эксплуатации необходимо заменять компоненты, обеспечивающие безопасность:

Směrnice o tlakových zařízeních (PED) a směrnice o energetické náročnosti budov (EPBD) nařizují pravidelné přezkušování generátorů tepla za účelem dlouhodobého zajištění vysoké využitelnosti a potažmo minimálního ekologického zatížení.
Bezpečnostní komponenty je nutné po uplynutí stanovené životnosti vyměňovat:

Dyrektywa w sprawie urządzeń ciśnieniowych (PED) oraz dyrektywa w sprawie charakterystyki energetycznej budynków (EPBD) wymagają regularnych przeglądów generatorów ciepła, aby zapewnić wysoki stopień ich wykorzystania w długim okresie, a tym samym jak najmniejszy wpływ na środowisko.
Istnieje konieczność wymiany elementów istotnych dla bezpieczeństwa po osiągnięciu ich okresu użytkowania:

Basınçlı Ekipmanlar Yönetmeliği (PED) ve Binalarda Toplam Enerji Performansı Direktifi (EPBD) uyarınca, uzun süreli yüksek verimlilik elde etmek ve asgari seviyede çevre kirliliğine yol açmak amacıyla ısıtma cihazlarının düzenli olarak kontrol edilmesi zorunludur.
Çalışma ömürlerini tamamlamış güvenlik açısından önemli bileşenler değiştirilmek zorundadır:

Компоненты, обеспечивающие безопасность **Bezpečnostní komponenty** **Komponenty istotne dla bezpieczeństwa** **Güvenlik açısından önemli bileşenler**	**Срок службы, определяемый конструкцией** **Konstrukční životnost** **Trwałość eksploatacyjna zależna od konstrukcji** **Yapıya bağlı çalışma ömrü**		**Стандарт** **Norma** **Norma** **Standart**	**Температура для долговременного хранения** **Trvalá skladovací teplota** **Stała temperatura przechowywania** **Daimi depolama sıcaklığı**
	Количество циклов **Počet cyklů** **Liczba cykli** **Döngü sayısı**	**Лет** **Roky** **Lata** **Yıl**		
Системы контроля клапанов / Systémy na přezkušování ventilů / Systemy kontroli zaworów / Valf test sistemleri	250 000	10	EN 1643	0…45 °C 32…113 °F
Газ / Plyn / Gaz / Gaz Реле давления / Hlídač tlaku / Czujnik ciśnienia / Basınç denetleyicisi	50 000	10	EN 1854	
Воздух / Vzduch / Powietrze / Hava Реле давления / Hlídač tlaku / Czujnik ciśnienia / Basınç denetleyicisi	250 000	10	EN 1854	
Реле недостатка газа / Spínač nedostatku plynu / Presostat niskiego ciśnienia gazu / Gaz eksikliği şalteri	N/A	10	EN 1854	
Менеджер горения / Řídicí jednotka hořáku / Menedżer paleniska / Ateşleme yöneticisi	250 000	10	EN 298 EN 230	
Реле контроля пламени в ультрафиолетовой области спектра[1] UV čidla plamene[1] Czujnik płomienia UV[1] UV alev sensörü[1]	N/A	10 000 h[3] (ч[3])	---	
Регуляторы давления газа[1] / Regulátory tlaku plynu[1] / Regulatory ciśnienia gazu[1] / Gaz basıncı kontrol cihazları[1]	N/A	15	EN 88-1 EN 88-2	
Газовый клапан с системой контроля[2] Plynový ventil se systémem na přezkušování ventilů[2] Zawór gazu z układem kontroli zaworów[2] Valf test sistemli gaz valfi[2]	после выявленной ошибки po výskytu závad po wykryciu błędu tespit edilen hataya göre		EN 1643	
Газовый клапан без системы контроля[2] Plynový ventil bez systému na přezkušování ventilů[2] Zawór gazu bez układu kontroli zaworów[2] Valf test sistemi içermeyen gaz valfi[2]	DN ≤ 25 200 000 25 < DN ≤ 80 100 000 80 < DN ≤ 150 50 000	10	EN 161	
Газовоздушные комбинированные системы / Soustava plyn/vzduch / Układy powiązane gazowo-powietrzne / Gaz-hava oranı kontrol sistemleri	N/A	10	EN 88-1 EN 12067-2	

[1] Снижение эксплуатационных свойств вследствие старения / Zhoršující se provozní vlastnosti v důsledku stárnutí / Pogorszenie właściwości użytkowych z powodu starzenia / Eskime kaynaklı kötüleşen çalışma özellikleri
[2] Семейства газов II, III / Skupiny plynů II, III / Rodziny gazów II, III / Gaz sınıfları II, III
[3] Часы эксплуатации / Provozní hodiny / Roboczogodziny / Çalışma saati
N/A неприменимо / netýká se / nie dotyczy / uygulanamaz

Время хранения / Doba skladování / Okres przechowywania / Depolama süreleri

Время хранения ≤ 1 года не сокращает срок службы, определяемый конструкцией.
Doba skladování ≤ 1 rok nezkracuje konstrukční životnost.
Okres przechowywania ≤ 1 roku nie skraca zależnego od konstrukcji okresu trwałości eksploatacyjnej.
≤ 1 yıllık depolama süreleri tasarıma bağlı hizmet ömrünü kısaltmaz.

DUNGS рекомендует не превышать **максимальное время хранения 3 года.**
Společnost DUNGS doporučuje **maximální dobu skladování 3 roky.**
Firma DUNGS zaleca, aby **maksymalny okres przechowywania nie przekraczał 3 lat.**
DUNGS **maksimum 3 yıllık bir depolama süresi tavsiye ediyor.**

Производитель оставляет за собой право на внесение изменений, целью которых является улучшение изделия. / Změny na základě technického pokroku vyhrazeny. / Zastrzegamy sobie prawo do wprowadzania zmian w celu zapewnienia postępu technicznego. / Teknik geliştirme ve iyileştirme amacıyla değişiklik yapma hakkı saklıdır.

Фактический адрес
Domovská adresa
Adres firmy
Şirket adresi

Karl Dungs GmbH & Co. KG
Karl-Dungs-Platz 1
D-73660 Urbach, Germany
Telefon +49 7181-804-0
Telefax +49 7181-804-166

Почтовый адрес
Poštovní adresa
Adres do korespondencji
Posta adresi

Karl Dungs GmbH & Co. KG
Postfach 12 29
D-73602 Schorndorf
e-mail info@dungs.com
Internet www.dungs.com

MC • Edition 2026.10 • Nr. 228 917

DUNGS®
Combustion Controls

Фактический адрес
Domovská adresa
Adres firmy
Şirket adresi

Karl Dungs GmbH & Co. KG
Karl-Dungs-Platz 1
D-73660 Urbach, Germany
Telefon +49 7181-804-0
Telefax +49 7181-804-166

Почтовый адрес
Poštovní adresa
Adres do korespondencji
Posta adresi

Karl Dungs GmbH & Co. KG
Postfach 12 29
D-73602 Schorndorf
e-mail info@dungs.com
Internet www.dungs.com

MC • Edition 2026.10 • Nr. 228 917